2022 PRODUKT GUIDE

SEPTEMBER 2022 | DANMARK

Raymarine

VELKOMMEN

Raymarine produkter er udviklet til at levere det bedste inden for visuel navigationsinformation, og med en arv fra marineteknologien, der strækker sig over mere end 80 år, er vi i dag kendt for brugervenlighed, robust design og pålidelighed. Hos Raymarine er vi konstant innovative, så vi leverer højtydende sensorer og intelligente navigationssystemer, således at din tid på vandet bliver stressfri og sjov. Vi har forpligtet os til at støtte dig med en brancheførende garanti og et globalt servicenetværk. Hvad enten du fisker, sejler eller er på langturssejlads, kan du komme afsted med den sikkerhed, det giver at have Raymarine ombord.

INDHOLD

Oplysningerne i denne prisliste var efter vores bedste overbevisning korrekte på udgivelsestidspunktet. Raymarines politik om konstant forbedring og opdatering kan dog ændre produkt information og prisfastsættelse uden forudgående varsel. Derfor kan der fra tid til anden opstå forskelle mellem produkter og priser, og Raymarine tager intet ansvar herfor.

LIGHTHOUSE SØKORT 2

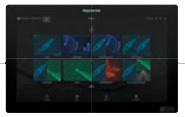

LightHouse 4 OS 4

MFD – SAMMENLIGNINGSKORT 6

MULTIFUNKTIONSSKÆRME 8

SONARMODULER 30

RADARANTENNER 42

AUTOPILOTER 52

INSTRUMENTERING 60

TERMISKE KAMERAER 66

MARINE VIDEOKAMERAER 70

AUGMENTED REALITY 72

ANTENNE TIL SATELLIT TV 74

AUTOMATISK IDENTIFIKATIONSSYSTEM (AIS) 76

VHF RADIOKOMMUNIKATION 80

YACHTSENSE OG DOCKSENSE 84

KABLER OG TILBEHØR 92

LIGHTHOUSE SØKORT

LightHouse søkort bringer et nyt niveau af klarhed til navigation på vandet. LightHouse søkort, der er lavet med officielle hydrografiske søkort som kildemateriale, giver maksimal læsbarhed, intuitiv navigation og uovertruffen kvalitet. Fire forskellige farvepaletter giver de bedst mulige visningsforhold døgnet rundt, og kontrollen af symbolerne på søkortet giver dig mulighed for at tilpasse søkortene efter dine personlige præferencer. Abonner på LightHouse Søkort Premium for at få adgang til løbende opdateringer af søkort, et udvidet POI-bibliotek (interessepunkter) og forbedrede satellitbilleder for at få en kraftfuld, sofistikeret tilgang til navigation til søs.

SØKORT I PROFESSIONEL ELLER FRITIDSSTIL

Skift mellem de informationsrige professionelle officielle s-52 kort (til venstre) og LightHouse fritids søkort (til højre) for at få dit foretrukne overblik over vigtige kartografiske data.

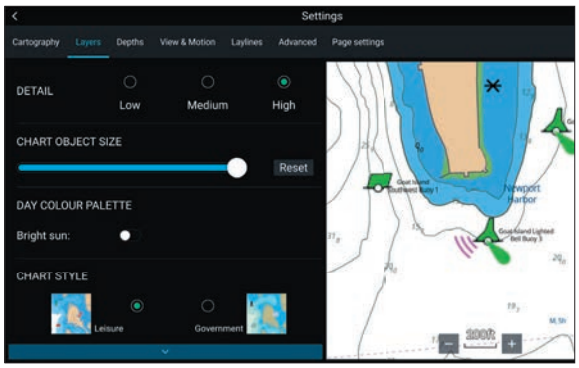

FORBEDRET SYMBOLKONTROL FOR SØKORT

Ændre størrelsen på søkort markeringer, interessepunkter og andre ikoner for at få fuld kontrol over detaljerne på søkortet.

LIGHTHOUSE SØKORT

NAVIGER MED VISNING FRA DEN VIRKELIGE VERDEN

Få adgang til satellitbilleder i høj opløsning med Mapbox for at få et komplet overblik over gader, kystlinjer og lave vandområder, så du kan træffe informerede beslutninger.

VOKSENDE BIBLIOTEK MED INTERESSEPUNKTER

Find hurtigt lokale lystbådehavne, brændstofsteder, servicestationer og meget mere med et stadigt voksende interessebibliotek fra de bedste marine-databaser.

FLEKSIBLE FARVEINDSTILLINGER

Farvepaletterne til dagslys, skumringen, mørke og sollys hjælper dit syn med at tilpasse sig de skiftende lysforhold for at opnå en klar, uanstrengt læsning af søkort.

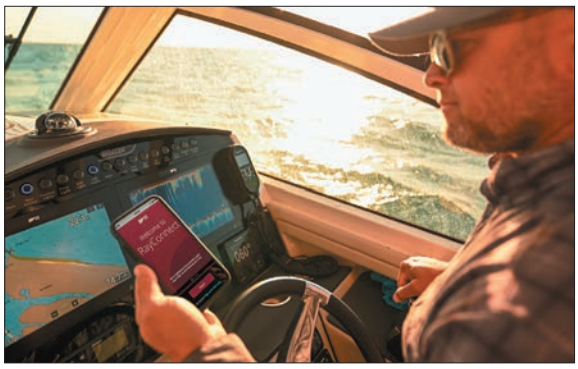

HOLD DIG OPDATERET, OG FIND UD AF MERE

RayConnect Mobile og et LightHouse Premium abonnement giver dig mulighed for at opdatere dine søkort og downloade førsteklasses indhold ved hjælp af din mobiltelefon.

LIGHTHOUSE 4

Med det brugervenlige styresystem inde i hver eneste Raymarine-multifunktionsskærm får du via LightHouse fuld kontrol over den flydende touchskærms- eller HybridTouch™-brugeroplevelse. Med LightHouse kan du navigere med de bedste kort og gøre navigeringen så simpel som at bruge en smartphone.

Du har kommandoen

LightHouse 4 er hurtigt, flydende og let at lære. Det overskuelige interface er nemt at indstille personligt efter din navigationsstil. Kom i gang med smartphone lignende touchskærm-oplevelser, eller tag kommandoen med en kombineret kontrol via HybridTouch-tastatur og touchskærm.

Forenklet netværk

Axiom, Axiom Pro og Axiom XL kører alle med LightHouse 4 operativsystemet, hvilket giver dig mulighed for at skabe navigationssystemer med enhver Axiom skærmkombination. Tilslut op til 10 Axiom skærme.

Kan udvides

Udvid enhver LightHouse 4 OS baseret skærm med kraftfulde sensorer, herunder Quantum-radar, CHIRP-ekkolodsmoduler og FLIRS termiske kameraer med nattesyn. SeaTalk^{NG} og NMEA 2000-forbindelser tillader integration med visning af motorer, instrumenter og Evolutions autopilot. Standard Wi-Fi og Bluetooth muliggør tilslutning til Raymarine-apps, tilbehør og meget mere.

LIGHTHOUSE 4

LightHouse 4 operativsystemet styrer Axiom-, Axiom Pro- og Axiom XL-multifunktionsskærme. Tidligere generationer af Raymarine eS-serien og gS-serien kan også gratis opgraderes til LightHouse 3.11. Nogle avancerede LightHouse 4-funktioner, såsom ClearCruise ART, Axiom's førerløse luftfartøjer (UAV'er) og LightHouse apps, er udelukkende til Axiom multifunktionsskærme. Besøg raymarine.com/lighthouse for at få mere at vide om og være på forkant med de seneste opdateringer af LightHouse 4 funktionerne.

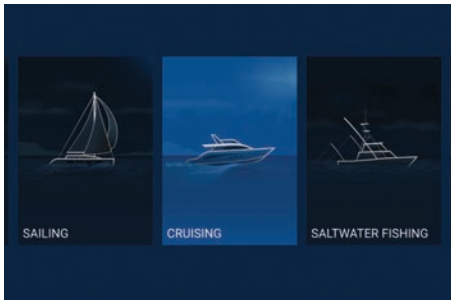

Smukke data

Træk og slip databokse hvor som helst på skærmen. Vælg mellem 4 forskellige størrelsesmuligheder og op til 14 forskellige datatyper. Svirp blot på siden af skærmen for at se dataskærmens sidebjælke, eller start instrumentbræt-appen til den intuitive instrument- og motordataskærm.

Tilpasning

LightHouse 4 startskærmbilledet viser dristige og enkle app-ikoner. Tilpas startskærmbilledet med dine foretrukne apps. LightHouse 4 brugerprofiler gemmer dine og andre besætningsmedlemmers personlige startskærme og konfigurationsindstillinger.

Moderne automatisering af fartøjer

LightHouse OS giver dig total kontrol over bådens elektriske systemer med understøttelse af de digitale kontrolsystemer CZone, Empirbus og Raymarine YachtSense. Oplev enkel touchskærm kontrol over belysning, pumper, HVAC systemer og meget mere fra ethvert sted ombord.

Værktøjer til kapsejlads

Vær på forkant med konkurrenterne med LightHouse 4's værktøjer til kapsejlads, herunder dynamiske layline lag, som kan optimeres efter din bådes polære præstationsmål. LightHouse Dashboard-appen tilbyder kapsejladsdata og sejlspecifikke grafiske displays i et stort og tydeligt format, der er nemt at forstå. En swipe-aktiveret sidebjælke til start af kapsejlads giver dig hurtig adgang til kritiske statistikker under kapsejlads.

LightHouse Apps

LightHouse Apps er Axioms ekspanderende bibliotek med marine- og underholdningsapps. Nyd underholdningsapps som Netflix og Spotify eller netværk med systemer ombord såsom Lumishore, Victron og Seakeeper. LightHouse Apps holder dig også forbundet og informeret med understøttelse af Mazu-satellitkommunikation, PredictWind og Theyr-vejrmelding.

LightHouse OS opdateringer

Besøg raymarine.dk for at få mere at vide om de nyeste LightHouse 4 funktioner og opgraderinger.

MULTIFUNKTIONSSKÆRME

MULIGHEDER	ELEMENT
Skærmstørrelser (tommer)	7 / 9 / 12
Lysstyrke	1500 nits
Tastatur	●
Touch skærm	
HybridTouch: fysiske knapper (knapper/drejeknapper)	
Indgang til datakort	MicroSD
Vandtætningsstandard	IPX6/7
Integreret GPS modtager	●
RealVision 3D	Kun til Element HV
CHIRP DownVision	Kun til Element HV
CHIRP SideVision	Kun til Element HV
Højfrekvens CHIRP	Element HV og Element S
600 watt ekkolod	
1 kW CHIRP ekkolod	
HyperVision	Kun til Element HV
OS	LightHouse Sport
RayNet Ethernet	
USB	
Wi-Fi og Bluetooth	Wi-Fi
NMEA0183	
NMEA2000	●
SeaTalk^{NG}	Via adapter
Montering	Beslag/overflade
Quantum- og Magnum radar	Kun Quantum Wi-Fi
Digital omskiftning	
Integration med FLIRs termiske kameraer	
Evolution autopilotkontrol	
IP-videokamera og ClearCruise Augmented Reality mulighed	
Understøttelse af eksterne CHIRP ekkolodsmoduler	
Integreret lyd	
Navionics Autorouting	●
Navionics Sonar Chart Live	●
Raymarine Realbathy™	●

MULTIFUNKTIONSSKÆRME

Følgende tabel giver en hurtig sammenligningsvejledning for Raymarines udvalg af multifunktionsdisplays. For yderligere oplysninger bedes du kontakte den lokale Raymarine forhandler eller besøge vores hjemmeside raymarine.dk

AXIOM	AXIOM+	AXIOM PRO	AXIOM XL
7 / 9 / 12	7 / 9 / 12	9 / 12 / 16	16 / 19 / 22 /24
1200 nits	1500 og 1800 nits*	1200 nits	1300 og 1500 nits*
		●	
●	●	●	●
		●	
MicroSD	MicroSD	MicroSD (x2)	SD kortlæser påkrævet
IPX6/7	IPX6/7	IPX6/7	IPX6/7
●	●	●	●
RV	RV	RVX	Valgfri RealVision- og CHIRP ekkolodsmoduler
RV	RV	RVX	
RV	RV	RVX	
RV	RV	RVX	
RV	RV	RVX	
		RVX	
LightHouse 4	LightHouse 4	LightHouse 4	LightHouse 4
●	●	●	●
●	●	●	●
●	●	●	●
		●	●
●	●	●	●
●	●	●	●
Top, nedsænkning, front, beslag	Top, nedsænkning, front, beslag	Top, front, beslag	Planforsænket/overflade
●	●	●	●
●	●	●	●
●	●	●	●
●	●	●	●
●	●	●	●
●	●	●	●
●	●	●	●
●	●	●	●
●	●	●	●
●	●	●	●

*Lysstyrken er modelafhængig

ELEMENT® S

SEJLADS

CRUISING

Element S-seriens navigationsskærme giver dig friheden til at nyde det åbne hav – Vælg din destination, og lad Elements hurtige og præcise 10 Hz GPS/GNSS vise vejen. Element S, som er designet til at være enkel og prisvenlig, vil hurtigt blive din betroede følgesvend under sejlads. En quad-core processor byder på responsiv ydelse, og Elements vejrresistente skærme, der kan ses i sollys, leveres med søkort og navigationsdata i smukke farver. Elements enkle og ligetil LightHouse Sport operativsystem tillader dig at navigere i fuld tillid. Når du er undervejs, vil Element S holde dig på rette kurs med en smart liste over brugervenlige funktioner såsom AIS mål, integrering af autopilot og skærme med sejlinstrumenter. Element S er også kompatibel med Quantum trådløs radar.

Quantum CHIRP radar

Element S hjælper med at navigere i travle farvande med øget bevidsthed og selvtillid ved hjælp af en valgfri trådløs Raymarine Quantum CHIRP radar eller en AIS modtager. Quantum tilfører den prisvindende solid state radarkapacitet, og Elements AIS-lag identificerer intelligent, indkommende mål.

Enkel og ligetil

Elements LightHouse sport OS er skabt til sejlere, der ønsker at holde tingene enkle. LightHouse Sport OS og Element's ergonomiske tastatur er nemme at tilpasse, og en overdimensioneret waypoint knap giver mulighed for hurtig markering af dine foretrukne steder, plus tre brugerprogrammerbare hurtigknapper giver adgang til dine foretrukne sider med et tryk på en enkelt knap.

Fremragende præstation

Nyd den legendariske ydeevne fra Raymarine til en overkommelig pris med 7, 9 og 12 tommer superlyse skærme til alle vejrforhold. Element har en hurtig quad-core processor til hurtig gentegning af søkort og responsiv ydeevne kombineret med en 10 Hz GPS/GNSS-præcisionssensor. Element er understøttet af Raymarines tre års garanti (produktregistrering er obligatorisk).

ELEMENT® S

VARENR	BESKRIVELSE	PRIS EKSKL. MOMS	PRIS INKL. MOMS
Element - S			
ELEMENT 7 S			
E70531	Element 7 S - 7" kortplotter med Wi-Fi & GPS, Ingen kort eller transducer	kr. 3,756	kr. 4,695
E70531-00-202	Element 7 S - 7" søkortplotter med Wi-Fi & GPS, LightHouse Download kort, uden transducer.	kr. 4,476	kr. 5,595
ELEMENT 9 S			
E70533	Element 9 S - 9" kortplotter med Wi-Fi & GPS, Uden kort og transducer	kr. 6,716	kr. 8,395
E70533-00-202	Element 9 S - 9" søkortplotter med Wi-Fi & GPS, LightHouse Download kort, uden transducer.	kr. 7,436	kr. 9,295
ELEMENT 12 S			
E70535	Element 12 S - 12" Kortplotter med Wi-Fi & GPS, ingen kort & transducer	kr. 9,676	kr. 12,095
E70535-00-202	Element 12 S - 12" søkortplotter med Wi-Fi & GPS, LightHouse Download kort, uden transducer.	kr. 10,396	kr. 12,995
ELEMENT S – TRANSDUCERE			
E70342	CPT-S Plastik Konisk HIGH CHIRP Hækmonteret Transducer, 10m kabel	kr. 556	kr. 695
A80691	CPT-S Plastik konisk HIGH CHIRP indlimnings transducer, 0/12/20° muligheder med 6m kabel	kr. 1,196	kr. 1,495
E70339	CPT-S Plastik Konisk HIGH CHIRP Gennemføring 0° Vinklet Element Transducer, 10m kabel	kr. 1,276	kr. 1,595
A80448	CPT-S Plastik Konisk HIGH CHIRP Gennemføring 12° Vinklet Element Transducer, 10m kabel	kr. 1,276	kr. 1,595
A80447	CPT-S Plastik Konisk HIGH CHIRP Gennemføring 20° Vinklet Element Transducer, 10m kabel	kr. 1,276	kr. 1,595
A80446	CPT-S Bronze Konisk HIGH CHIRP Gennemføring 0° Vinklet Element Transducer, 10m kabel	kr. 1,756	kr. 2,195
E70340	CPT-S Bronze Konisk HIGH CHIRP Gennemføring 12° Vinklet Element Transducer, 10m kabel	kr. 1,756	kr. 2,195
E70341	CPT-S Bronze Konisk HIGH CHIRP Gennemføring 20° Vinklet Element Transducer, 10m kabel	kr. 1,756	kr. 2,195
A80363	CPT-S trolling motor monterings kit	kr. 316	kr. 395
TILBEHØR			
A80553	Element 7" Flush monterings Kit	kr. 316	kr. 395
A80554	Element 9" Flush monterings Kit	kr. 316	kr. 395
A80555	Element 12" Flush monterings Kit	kr. 316	kr. 395
R70647	Element 7" Bøjle monterings Kit	kr. 476	kr. 595
R70648	Element 9" Bøjle monterings Kit	kr. 476	kr. 595
R70649	Element 12" Bøjle monterings Kit	kr. 476	kr. 595
R70727	Element 7" Sol Dæksel	kr. 316	kr. 395
R70728	Element 9" Sol Dæksel	kr. 316	kr. 395
R70729	Element 12" Sol Dæksel	kr. 316	kr. 395
R70523	ELEMENT / AXIOM/AXIOM+ strømkabel lige 1.5m med nmea 2000 stik	kr. 316	kr. 395
R70496	CPT-S Hækmonterings bøjle inkl. Hardware	kr. 236	kr. 295
A80273	CP100/CPT110/CPT120 4m transducer forlænger kabel	kr. 316	kr. 395
KARTOGRAFI			
R70795	Lighthouse kort-2 lande download kort inkl. 32Gb Mikro SD kort	kr. 1,196	kr. 1,495
R70794-DEN	LightHouse Kort (preloaded med Danmark kort) på 32 Gb micro SD Kort	kr. 1,196	kr. 1,495
R70794-NEU	LightHouse Søkort (preloaded med Nord Europa) på et 32Gb micro SD kort	kr. 1,372	kr. 1,715
R70838	32Gb mikro SD til LightHouse Søkort (ingen kort)	kr. 116	kr. 145
A80728	Navionics+ Blank µSD kort for Regional Kort Download	kr. 1,200	kr. 1,500

ELEMENT® HV

FERSKVANDS- OG KYSTFISKERI

Bygget til fiskere, der ønsker at være et skridt foran de andre. Element HV er blevet forbedret i år med endnu hurtigere ping-hastigheder og en øget styrke. Derudover kombineres det med den nye Raymarine HV100.02 transducer for at levere den skarpeste visning af verden under vandet. HyperVision bringer DownVision, SideVision og Raymarine RealVision 3D-ekkolod til det næste niveau af præcisions billeddannelse og identifikation af fisk, så du kan se strukturer, vegetation og fisk med livagtig klarhed. Med forudkonfigurerede fiskesider er det det perfekte system for enhver, der tager fiskeri alvorligt.

Enkel, hurtig betjening

Element's LightHouse Sport-operativsystem med intuitiv tastaturkontrol giver dig mulighed for hurtigt at markere fiskesteder og få adgang til dine foretrukne sider med et tryk på en knap. Quad-corens ydeevne giver øjeblikkelig gentegning af søkort, jævn 3D-billeddannelse og hurtig respons, når du er på vandet.

Alt-i-en transducer

Den kompakte HV-100.02 transducer er nem at installere og understøtter RealVision 3D, DownVision, SideVision, højfrekvens CHIRP og 1,2 MHz HyperVision. En højpræcisions vandtemperatur sensor er standard, og HV-100.02 er konvertibel til hækmontering eller montering på trollingmotor. Versioner for skroggennemføring er også tilgængelige.

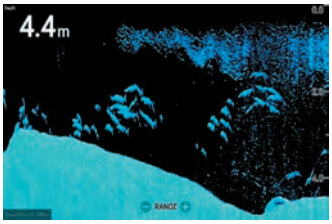

Se mere med præcisions ekkolod

Element's 1,2 megahertz HyperVision™ bringer fiske-ekkolod til et nyt niveau af præcision. DownVision, SideVision eller forbløffende RealVision 3D, med element's HyperVision™-tilstand lader dig se strukturer og finde fisk med livagtig klarhed, den hjælper dig med at se og fange, hvad andre fiskere ikke kan.

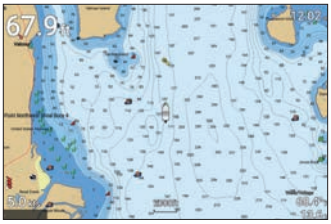

Alle de bedste kort

Element's effektive kortplotter understøtter søkort fra Raymarine LightHouse, Navionics, C-MAP, Standard Mapping, CMOR Mapping og mange andre udgivere. Lav brugerdefinerede bathymetriske kort på farten ved hjælp af Raymarines nye RealBathy™ eller Navionics SonarChart Live.

ELEMENT® HV

VARENR	BESKRIVELSE	PRIS EKSKL. MOMS	PRIS INKL. MOMS
Element - HV			
ELEMENT 7 HYPERVISION			
E70532	Element 7 HV - 7" Kortplotter med CHIRP Sonar, HyperVision, Wi-Fi & GPS, Ingen Kort & Ingen Transducer	kr. 4,716	kr. 5,895
E70532-00-202	Element 7 HV - 7" søkortplotter med Chirp sonar, Hypervision, Wi-Fi & GPS, LightHouse Download kort, uden transducer.	kr. 5,436	kr. 6,795
E70644-05	Element 7 HV - 7" Kortplotter med CHIRP Sonar, HyperVision, Wi-Fi, GPS, HV-100+ transducer, ingen Kort	kr. 5,596	kr. 6,995
E70644-05-202	Element 7 HV - 7" søkortplotter med Chirp sonar, HyperVision, Wi-Fi & GPS, HV-100+, LightHouse Download kort.	kr. 6,316	kr. 7,895
ELEMENT 9 HYPERVISION			
E70534	Element 9 HV - 9" Kortplotter med CHIRP Sonar, HyperVision, Wi-Fi, GPS, Ingen kort & ingen Transducer	kr. 7,836	kr. 9,795
E70534-00-202	Element 9 HV - 9" søkortplotter med Chirp sonar, HyperVision, Wi-Fi & GPS, LightHouse Download kort, uden transducer	kr. 8,556	kr. 10,695
E70645-05	Element 9 HV - 9" Kortplotter med CHIRP Sonar, HyperVision, Wi-Fi, GPS, HV-100+ og Ingen kort	kr. 8,556	kr. 10,695
E70645-05-202	Element 9 HV - 9" søkortplotter med Chirp sonar, HyperVision, Wi-Fi & GPS, HV-100+, LightHouse Download kort.	kr. 9,276	kr. 11,595
ELEMENT 12 HYPERVISION			
E70536	Element 12 HV - 12" Kortplotter med CHIRP Sonar, HyperVision, Wi-Fi, GPS, ingen Transducer og Ingen Kort	kr. 11,196	kr. 13,995
E70536-00-202	Element 12 HV -12" Kort Plotter med CHIRP Sonar, HyperVision, Wi-Fi & GPS, LightHouse Download Kort & Uden Transducer	kr. 11,916	kr. 14,895
E70646-05	Element 12 HV - 12" Kortplotter med CHIRP Sonar, HyperVision, Wi-Fi, GPS, HV-100+ og Ingen kort	kr. 11,916	kr. 14,895
E70646-05-202	Element 12 HV -12" Kort Plotter med CHIRP Sonar, HyperVision, Wi-Fi, GPS, HV-100+ transducer, LightHouse Download Kort	kr. 12,636	kr. 15,795
ELEMENT – HYPERVISION TRANSDUCERE			
E70643	HV-100.02 HyperVision Plastik Hækmonteret Transducer med 6m kabel	kr. 2,028	kr. 2,535
A80604	HV-300 HyperVision Plastik 0° Gennemførings Transducer med 6m kabel	kr. 2,460	kr. 3,075
T70448	Et sæt HV-300 HyperVision Plastik Gennemførings Transducere 12°	kr. 4,604	kr. 5,755
R70725	HV-300 HyperVision Plastik Gennemførings Transducer 12° Bagbord	kr. 2,396	kr. 2,995
R70726	HV-300 HyperVision Plastik Gennemførings Transducer 12° Styrord	kr. 2,396	kr. 2,995
A80605	HyperVision Gennemførings Split XDucer Y-Kabel 0.5M HV-300 HyperVision Split Transducer Y-Kabel (0.5m)	kr. 820	kr. 1,025
R70651	HV-100 Hækmonterings Transducer Beslag	kr. 396	kr. 495
A80562	HyperVision Transducer Forlænger Kabel 4M	kr. 636	kr. 795
A80606	Adapter Til MotorGuide Transducer	kr. 476	kr. 595
A80557	HV-100 Trolling Motor Beslag	kr. 476	kr. 595
A80558	Adapter Kabel Til Dragonfly Grønt krave (10-pin) til Element HV (15-pin)	kr. 556	kr. 695
A80559	Adapter Kabel til CPT-S/DVS (9-pin) til Element HV (15-pin)	kr. 604	kr. 755
A80560	Adapter Kabel til MinnKota Transducer til Element HV (15-pin)	kr. 476	kr. 595
R70741	HV-300 Udligningsklods	kr. 396	kr. 495
TILBEHØR			
A80553	Element 7" Flush monterings Kit	kr. 316	kr. 395
A80554	Element 9" Flush monterings Kit	kr. 316	kr. 395
A80555	Element 12" Flush monterings Kit	kr. 316	kr. 395
R70647	Element 7" Bøjle monterings Kit	kr. 476	kr. 595
R70648	Element 9" Bøjle monterings Kit	kr. 476	kr. 595
R70649	Element 12" Bøjle monterings Kit	kr. 476	kr. 595
R70727	Element 7" Sol Dæksel	kr. 316	kr. 395
R70728	Element 9" Sol Dæksel	kr. 316	kr. 395
R70729	Element 12" Sol Dæksel	kr. 316	kr. 395
R70523	ELEMENT / AXIOM/AXIOM+ strømkabel lige 1.5m med nmea 2000 stik	kr. 316	kr. 395

ELEMENT® HV

VARENR	BESKRIVELSE	PRIS EKSKL. MOMS	PRIS INKL. MOMS
KARTOGRAFI			
R70795	Lighthouse kort-2 lande download kort inkl. 32Gb Mikro SD kort	kr. 1,196	kr. 1,495
R70794-DEN	LightHouse Kort (preloaded med Danmark kort) på 32 Gb micro SD Kort	kr. 1,196	kr. 1,495
R70794-NEU	LightHouse Søkort (preloaded med Nord Europa) på et 32Gb micro SD kort	kr. 1,372	kr. 1,715
R70838	32Gb mikro SD til LightHouse Søkort (ingen kort)	kr. 116	kr. 145
A80728	Navionics+ Blank µSD kort for Regional Kort Download	kr. 1,200	kr. 1,500
ICE FISHING TILBEHØR			
A80581	Raymarine Element Is Fiske Kit (Taske, Batteri, Lader, Beslag, Transducer & Flyder)	kr. 1,676	kr. 2,095
A80583	CPT-S Plastik Konisk HIGH CHIRP Is Transducer til Element RV med 2.5m Kabel	kr. 796	kr. 995
R70724	Element Is Fiske Power Kabel 300mm	kr. 316	kr. 395

ELEMENT 7/9/12: I KASSEN

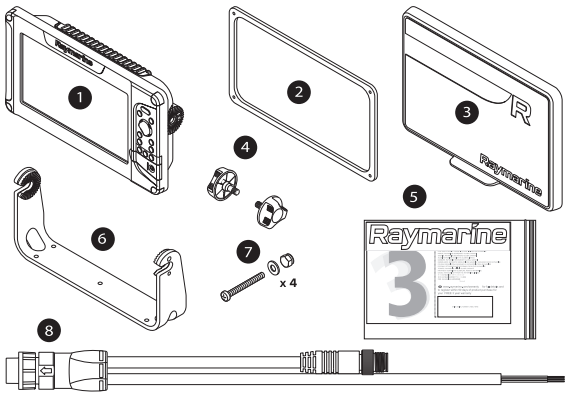

1. Element S skærm
2. Pakning til overflademontering
3. Soldæksel
4. 2 x bøjle skruer
5. Dokumentationspakke
6. Bøjlebeslag
7. Fastgørelsesdele til overflademontering x 4 i rustfrit stål (M4x40 maskinskruer med M4 flad spændeskive, M4 låsemøtrikker)
8. Strømkabel/NMEA2000 (medfølger 1,5 m strømkabel og 0,5 m NMEA2000 kabel).

(mm / in.)

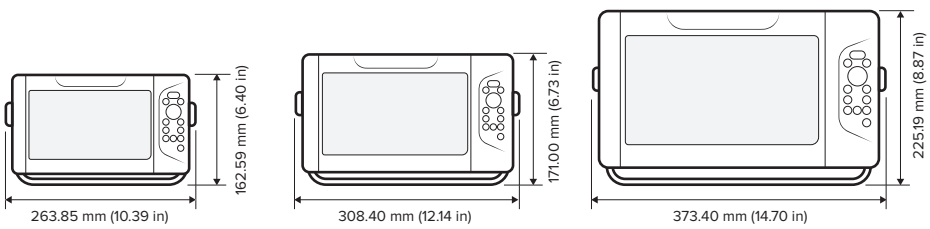

DRAGONFLY

VARENR	BESKRIVELSE	PRIS EKSKL. MOMS	PRIS INKL. MOMS
Dragonfly			
DRAGONFLY 5			
E70293	Dragonfly 5Pro fiske ekkolod med 5" skærm, CHIRP Downvision og Sonar inklusiv CPT-DVS transd., Wi-Fi og GPS kortplotter	kr. 3,116	kr. 3,895
E70293-EU	Dragonfly 5Pro fiske ekkolod med 5" skærm, CHIRP Downvision, Sonar, Wi-Fi, GPS kortplotter og EU Navionics Silver Kartografi	kr. 3,356	kr. 4,195
DRAGONFLY 7			
E70320	Dragonfly-7 Pro 7" Fiskeekkolod/GPS med indbygget DownVision og CPT-DVS Hækm. Xdcr, uden kort	kr. 4,796	kr. 5,995
E70320-EU	Dragonfly-7 Pro 7" Fiskeekkolod/GPS med indbygget Down Vision og CPT-60 hækm. Transducer, Navionics EU Silver kartografi	kr. 5,196	kr. 6,495
DRAGONFLY TRANSDUCER			
R70373	CPT-DV Transducer til Dragonfly med gult stik	kr. 716	kr. 895
R70374	CPT-DVS Transducer til Dragonfly med grønt stik	kr. 876	kr. 1,095
A80545	CPT-S Plastik Konisk HIGH CHIRP plast genf. 20° vinklet element for Dragonfly	kr. 1,276	kr. 1,595
A80278	Dragonfly Plastik Genf. CPT-70 Dybde & Temp Chirp xdcr. 10 mtr. kabel	kr. 2,556	kr. 3,195
A80349	CPT-80 Bronze Gennemførings Chirp Transducer med High Speed Fairing, Dybde & Temp, kun Dragonfly (10m kabel)	kr. 2,956	kr. 3,695
DRAGONFLY TILBEHØR			
A80366	Dragonfly 4 & 5 Plan Monterings Kit	kr. 396	kr. 495
A80367	Soldæksel for Wi-Fish, Dragonfly 4 & 5 når flush monteret	kr. 156	kr. 195
R70375	Dragonfly 4, 5 & 7 Monterings Bøjle	kr. 396	kr. 495
A80371	Soldæksel for Wi-Fish, Dragonfly 4 & 5 når bøjlemonteret	kr. 316	kr. 395
A80347	Dragonfly-7 Pro Flush Monterings Kit	kr. 476	kr. 595
A80348	Dragonfly-7 Pro 7" Sol Dæksel for Flush montering	kr. 156	kr. 195
A80372	Dragonfly 7 Pro Sol Dæksel for bøjlemontering	kr. 316	kr. 395
A80329	CPT-80/CPT-120 Høj Hastigheds Udligningsklods	kr. 716	kr. 895
A80312	CPT-DV / CPT-DVS Forlænger Kabel 4m. (til grønt og gult stik)	kr. 316	kr. 395
A80207	Dragonfly Trolling Motor Beslag	kr. 316	kr. 395
A80330	CPT-DV / CPT-DVS/CPT-100DVS Trolling Motor Beslag	kr. 316	kr. 395
R70439	CPT-DV / CPT-DVS hækbeslag	kr. 236	kr. 295
A80332	Dragonfly 4/5/6/7 CPT-60/70/80 Adapter Kabel (grønt og gult stik)	kr. 316	kr. 395
A80331	Dragonfly 6 & 7 CPT-DV / CPT-DVS Adapter Kabel	kr. 316	kr. 395
R70376	Dragonfly 5m strømkabel 1.5m	kr. 396	kr. 495
ICE FISHING TILBEHØR			
A80580	Raymarine Dragonfly Is Fiske Kit (Taske, Batteri, Lader, Beslag, Transducer & Flyder)	kr. 1,676	kr. 2,095
A80582	CPT-S Plastik Konisk HIGH CHIRP Is Transducer til Dragonfly med 2.5m kabel (Grøn Krave)	kr. 796	kr. 995
KARTOGRAFI			
A80728	Navionics+ Blank µSD kort for Regional Kort Download	kr. 1,200	kr. 1,500

AXIOM®

SEJLADS CRUISING FISKERI

Axiom kan udvides, så dens funktioner kan forøges efter behov. Den understøtter hele Raymarines spektrum af tilbehør, herunder Quantum radar, CHIRP ekkolod, termiske FLIR-kameraer, integration af lyd, instrumenter, kameraer og Evolution autopilot. Standard Wi-Fi og Bluetooth forbindelse gør det muligt at forbinde til de nyeste Raymarine apps til tablets og smartphones.

Prisvindende ydeevne

Axioms intuitive LightHouse 4-operativsystem, quad-core ydeevne og innovative teknologier såsom ClearCruise udvidet virkelighed, Quantum Doppler-radar og RealVision 3D har indbragt Axiom mange prestigefyldte innovationspriser inden for industrien.

Kan udvides

Forbind Axiom med radar, termiske FLIR-kameraer, instrumenter, Evolution-autopiloter og meget mere. Wi-fi og Bluetooth forbinder dig til LightHouse Apps og underholdning. Axiom netværk passer perfekt sammen med Axiom Pro- og Axiom XL-skærme, så du kan bygge et brugerdefineret navigationssystem, der passer til dine behov.

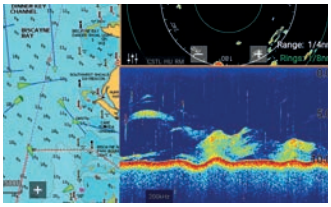

Indbygget ekkolod

Se under vandet på en helt ny måde med Axiom's tilgængelige CHIRP DownVision, SideVision, og RealVision® 3D ekkolod. Axiom understøtter også højfrekvens-CHIRP og 600 Watt digitale ekkolod med dobbeltfrekvens. Alternativt er Axiom-skærme tilgængelige i versioner kun som GPS-kortplottere.

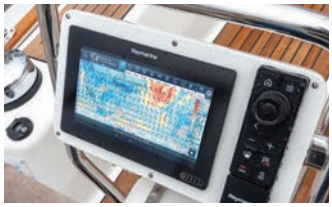

Hårdfør skærm helt i glas

Axiom fås i 7, 9 eller 12" for at passe til ethvert fartøj. Axioms robuste skærm helt i glas er optimeret til nedsænket montage eller overflademontering og ser fantastisk ud ved ethvert ror. Raymarines super lyskraftige LED skærmteknologi med optisk forbindelse giver uovertruffen synlighed både dag og nat.

AXIOM®

VARENR	BESKRIVELSE	PRIS EKSKL. MOMS	PRIS INKL. MOMS
AXIOM Kun kortplotter			
AXIOM 7 KORTPLOTTER			
E70363	AXIOM 7, 7" Multifunktions Display	kr. 5,196	kr. 6,495
E70363-00-202	AXIOM 7, Multi-funktion 7" Display med LightHouse Download Kort	kr. 5,916	kr. 7,395
AXIOM 9 KORTPLOTTER			
E70366	AXIOM 9, multifunktions 9" display	kr. 8,956	kr. 11,195
E70366-00-202	AXIOM 9, Multi-funktion 9" Display med LightHouse Download Kort	kr. 9,676	kr. 12,095
AXIOM 12 KORTPLOTTER			
E70368	AXIOM 12, multifunktions 12" display	kr. 18,636	kr. 23,295
E70368-00-202	AXIOM 12, Multi-funktion 12" Display med LightHouse Download Kort	kr. 19,356	kr. 24,195
AXIOM DV Kortplotter med DownVision			
AXIOM 7 DOWNVISION			
E70364	AXIOM 7 DV, Multifunktion 7" Display med integreret 600W Sonar og DownVision	kr. 5,596	kr. 6,995
E70364-00-202	AXIOM 7 DV, Multi-funktion 7" Display med integreret DownVision, 600W Sonar og LightHouse Download Kort	kr. 6,316	kr. 7,895
E70364-01	AXIOM 7 DV, Multifunktions 7" Display med integreret Downvision, 600W sonar inkl. CPT-S transducer	kr. 5,916	kr. 7,395
E70364-01-202	AXIOM 7 DV, Multi-funktion 7" Display med integreretd DownVision, 600W Sonar inklusiv CPT-S transducer og LightHouse Download Kort	kr. 6,636	kr. 8,295
E70364-02	AXIOM 7 DV, multifunktions 7" display med integreret Downvision, 600W Sonar inkl. CPT-100DVS transducer	kr. 6,316	kr. 7,895
E70364-02-202	AXIOM 7 DV, Multi-funktion 7" Display med integreret DownVision, 600W Sonar inklusiv CPT-100DVS transducer og LightHouse Download Kort	kr. 7,036	kr. 8,795
AXIOM RV kortplotter med RealVision 3D			
AXIOM 9 REALVISION 3D			
E70367	AXIOM 9RV, multifunktions 9" display med integreret Realvision 3D, 600W sonar, uden transducer	kr. 10,396	kr. 12,995
E70367-00-202	AXIOM 9 RV, Multi-funktion 9" Display med integreret RealVision 3D, 600W Sonar og LightHouse Download Kort	kr. 11,116	kr. 13,895
E70367-02	AXIOM 9 RV, multifunktions 9" display med integreret Realvision 3D, 600W sonar med CPT-100DVS transducer	kr. 11,196	kr. 13,995
E70367-02-202	AXIOM 9 RV, Multi-funktion 9" Display med integreret RealVision 3D,600W Sonar med CPT-100DVS transducer og LightHouse Download Kort	kr. 11,916	kr. 14,895
E70367-03	AXIOM 9 RV, multifunktions 9" display med integreret Realvision 3D, 600W sonar med RV-100 transducer	kr. 12,636	kr. 15,795
E70367-03-202	AXIOM 9 RV, Multi-funktion 9" Display med integreret RealVision 3D, 600W Sonar med RV-100 transducer og LightHouse Download Kort	kr. 13,356	kr. 16,695
AXIOM 12 REALVISION 3D			
E70369	AXIOM 12 RV, multifunktions 12" display med integreret Realvision 3D, 600W sonar, uden transducer	kr. 20,076	kr. 25,095
E70369-00-202	AXIOM 12 RV, Multi-funktion 12" Display med integreret RealVision 3D, 600W Sonar og LightHouse Download Kort	kr. 20,796	kr. 25,995
E70369-03	AXIOM 12 RV, multifunktions 12" display med integreret Realvision 3D, 600W sonar med RV-100 transducer	kr. 22,316	kr. 27,895
E70369-03-202	AXIOM 12 RV, Multi-funktion 12" Display med integreret RealVision 3D,600W Sonar med RV-100 transducer og LightHouse Download Kort	kr. 23,036	kr. 28,795

AXIOM®

AXIOM 7: I KASSEN

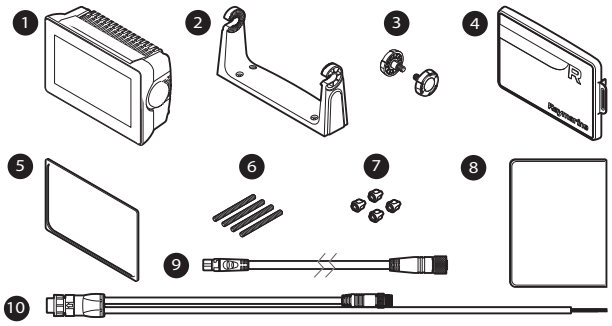

1. MFD (leveres med monteret bøjle monteringsadapter)
2. Bøjlebeslag
3. 2 x bøjle skruer
4. Soldæksel — Bøjlemontering
5. Panelmonteringspakning til overflade/planmontering
6. M5x58 gevindskruer x 4
7. M5 fingermøtrikker x 4
8. Dokumentationspakke
9. DeviceNet til SeaTalk^{NG}-adapterkabel 120 mm
10. Strøm-/NMEA 2000-kabel (med 1,5 m strømledning og 0,5 m NMEA 2000-ledning).

AXIOM 9/12: I KASSEN

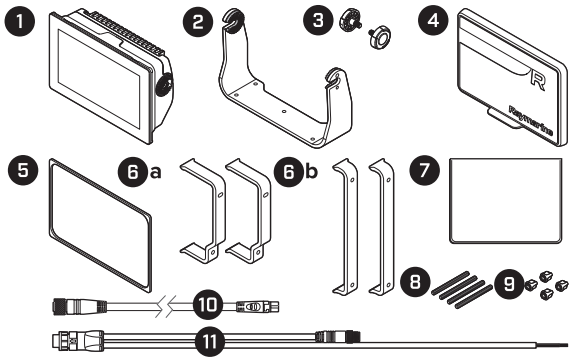

1. MFD
2. Bøjlebeslag
3. 2 x bøjle skruer
4. Soldæksel
5. Panelmonteringspakning til overflade/planmontering
6. Bagmonteringsbeslag: (a) leveres med 9" MFD (b) leveres med 12" MFD
7. Dokumentationspakke
8. M5x58 gevindskruer x 4
9. M5 fingermøtrikker x 4
10. DeviceNet til SeaTalk^{NG}-adapterkabel 120 mm.
11. Strøm-/NMEA 2000-kabel (med 1,5 m strømledning og 0,5 m NMEA 2000-ledning)

AXIOM®

(mm / in.)

	AXIOM 7		AXIOM 9		AXIOM 12	
	mm	in	mm	in	mm	in
A	250.4	9.86	265.03	10.43	314	12.36
B	133	5.24	157.78	6.21	217	8.54
C	162.5	6.4	187.8	7.39	226.8	8.93
D	76.4	3.0	76.71	3.02	76.20	3.0
E	218	8.59	170	6.69	180	7.08

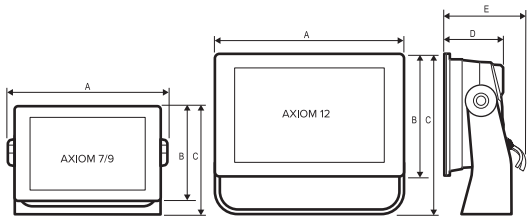

AXIOM®+

SEJLADS CRUISING FISKERI

Den præstationsoptimerede Axiom+ er en ny generation af Raymarines prisvindende multifunktionsskærme. Axiom+ har optimeret hastighed og er udstyret med en kraftfuld quad-core processor for at få branchens førende reaktionstider og hastighed, hvilket giver dig mulighed for problemfrit at gentegne søkort, navigere med udvidet virkelighed og anvende RealVision 3D-ekkolod.

Hurtig og flydende

Flydende og hurtig gentegning af nye Raymarine LightHouse søkort, plus Navionics og C-MAP.

LightHouse 4 OS

Det smarte og intuitive LightHouse 4 OS gør det nemt at navigere.

Quad-Core styrke

Kraftfuld quad-core processor, plus øget plads til opbevaring af personlige data og apps ombord.

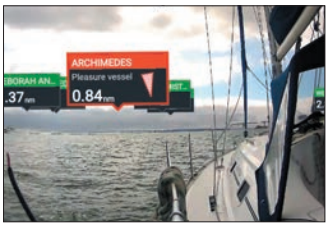

Augmented Reality

Mulighed for ClearCruise™ Augmented Reality for smartere navigations beslutninger.

HydroTough™ skærm

Nano-belagt, slagfast glasskærm, der er vand-, olie- og smudsafvisende for at opnå en bedre visning og nøjagtige touch.

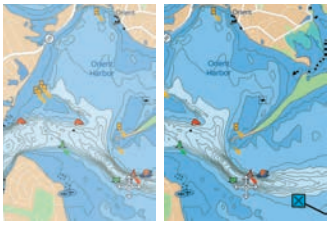

Lysere

Axiom+ 7, 9 og 12 tommer skærmene til al slags vejr er 25 procent lysere (op til 1.800 nits) end oprindelige Axiom-modeller.

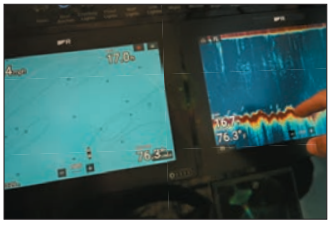

Skarpere

IPS-skærmteknologi giver større synsvinkler og skarp kontrast ved en dobbelt så høj opløsning som traditionelle displays.

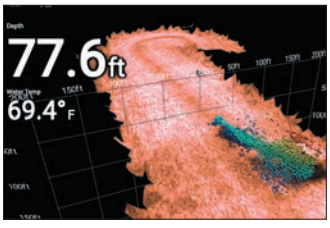

Indbygget 3D-ekkolod

Fås med indbygget RealVision 3D ekkolod for at opnå den mest omfattende visning af verdenen under vandet.

AXIOM®+

VARENR	BESKRIVELSE	PRIS EKSKL. MOMS	PRIS INKL. MOMS
AXIOM+ Kun kortplotter			
AXIOM+ 7 KORTPLOTTER			
E70634	AXIOM+ 7, Multi-funktion 7" Display	kr. 6,316	kr. 7,895
E70634-00-202	AXIOM+ 7, Multi-funktion 7" Display med LightHouse Download Kort	kr. 7,036	kr. 8,795
AXIOM+ 9 KORTPLOTTER			
E70636	AXIOM+ 9, Multi-funktion 9" Display	kr. 11,196	kr. 13,995
E70636-00-202	AXIOM+ 9, Multi-funktion 9" Display med LightHouse Download Kort	kr. 11,916	kr. 14,895
AXIOM+ 12 KORTPLOTTER			
E70638	AXIOM+ 12, Multi-funktion 12" Display	kr. 21,596	kr. 26,995
E70638-00-202	AXIOM+ 12, Multi-funktion 12" Display med LightHouse Download Kort	kr. 22,316	kr. 27,895
AXIOM+ RV kortplotter med RealVision 3D			
AXIOM+ 7 REALVISION 3D			
E70635	AXIOM+ 7 RV, Multi-funktion 7" Display med integreret RealVision 3D, 600W Sonar, uden transducer	kr. 7,836	kr. 9,795
E70635-00-202	AXIOM+ 7 RV, Multi-funktion 7" Display med integreret RealVision 3D, 600W Sonar med LightHouse Download Kort	kr. 8,556	kr. 10,695
E70635-03	AXIOM+ 7 RV, Multi-funktion 7" Display med integreret RealVision 3D, 600W Sonar med RV-100 transducer	kr. 10,076	kr. 12,595
E70635-03-202	AXIOM+ 7 RV, Multi-funktion 7" Display med integreret RealVision 3D, 600W Sonar med RV-100 transducer med LightHouse Download Kort	kr. 10,796	kr. 13,495
AXIOM+ 9 REALVISION 3D			
E70637	AXIOM+ 9 RV, Multi-funktion 9" Display med integreret RealVision 3D, 600W Sonar, uden transducer	kr. 12,636	kr. 15,795
E70637-00-202	AXIOM+ 9 RV, Multi-funktion 9" Display with integreret RealVision 3D, 600W Sonar, uden transducer med LightHouse Download Kortt	kr. 13,356	kr. 16,695
E70637-03	AXIOM+ 9 RV, Multi-funktion 9" Display med integreret RealVision 3D, 600W Sonar med RV-100 transducer	kr. 14,876	kr. 18,595
E70637-03-202	AXIOM+ 9 RV, Multi-funktion 9" Display med integreret RealVision 3D, 600W Sonar med RV-100 transducer med LightHouse Download Kort	kr. 15,596	kr. 19,495
AXIOM+ 12 REALVISION 3D			
E70639	AXIOM+ 12 RV, Multi-function 12" Display med integreret RealVision 3D, 600W Sonar uden transducer	kr. 23,036	kr. 28,795
E70639-00-202	AXIOM+ 12 RV, Multi-funktion 12" Display med integreret RealVision 3D, 600W Sonar uden transducer med LightHouse Download Kort	kr. 23,756	kr. 29,695
E70639-03	AXIOM+ 12 RV, Multi-funktion 12" Display med integreret RealVision 3D, 600W Sonar med RV-100 transducer	kr. 24,556	kr. 30,695
E70639-03-202	AXIOM+ 12 RV, Multi-funktion 12" Display med integreret RealVision 3D, 600W Sonar med RV-100 transducer med LightHouse Download Kort	kr. 25,276	kr. 31,595
AXIOM & AXIOM + Tilbehør			
KARTOGRAFI			
R70795	Lighthouse kort-2 lande download kort inkl. 32Gb Mikro SD kort	kr. 1,196	kr. 1,495
R70794-DEN	LightHouse Kort (preloaded med Danmark kort) på 32 Gb micro SD Kort	kr. 1,196	kr. 1,495
R70794-NEU	LightHouse Søkort (preloaded med Nord Europa) på et 32Gb micro SD kort	kr. 1,372	kr. 1,715
R70838	32Gb mikro SD til LightHouse Søkort (ingen kort)	kr. 116	kr. 145
A80728	Navionics+ Blank µSD kort for Regional Kort Download	kr. 1,200	kr. 1,500
TILBEHØR			
T70293	Fjernbetjenings panel (RMK-10) lodret & vandret	kr. 2,876	kr. 3,595
A80585	Skotmonteret SD kortlæser (RCR-1) med 1 m kabel til Micro SD.	kr. 796	kr. 995
A80440	RCR - SD kort læser og USB stik	kr. 1,284	kr. 1,605
A80630	Skotmonteret MicroUSB fatning med 1 m kabel til Micro USB	kr. 1,284	kr. 1,605
E70310	Raystar 150 10Hz GPS/Glonass/BeiDou antenne (STng)	kr. 2,076	kr. 2,595
A80370	Pælemonterings beslag for RS150 GPS Antenne / Micro-Talk Puck	kr. 236	kr. 295
T70327	Raystar 150 10Hz GPS/Glonass antenne (STng) med pæle beslag	kr. 2,236	kr. 2,795
A80437	GPS/MicroTalk Monterings Kit	kr. 244	kr. 305
A80007	HS5-SeaTalkHS netværks switchboks (Raynet)	kr. 2,476	kr. 3,095
A80731	RNS5 Gigabit Raynet Netværks Switch	kr. 2,956	kr. 3,695
R70615	Ekstra RealVision 25 pin omløber kit	kr. 76	kr. 95

AXIOM/AXIOM®+ TILBEHØR

VARENR	BESKRIVELSE	PRIS EKSKL. MOMS	PRIS INKL. MOMS
SOLDÆKSEL			
R70525	Soldæksel til AXIOM 7 ved bøjle montage	kr. 316	kr. 395
A80499	Soldæksel til AXIOM/AXIOM+ 7 når front montage kit er brugt	kr. 316	kr. 395
R70527	Soldæksel til AXIOM/AXIOM+ 7 ved plan montering	kr. 316	kr. 395
A80501	Soldæksel til AXIOM/AXIOM+ 9 når front montage kit er brugt	kr. 316	kr. 395
R70530	Soldæksel til AXIOM/AXIOM+ 9 når bøjle eller plan monteret	kr. 316	kr. 395
A80503	Soldæksel til AXIOM/AXIOM+ 12 når front montering er brugt	kr. 476	kr. 595
R70533	Soldæksel til AXIOM/AXIOM+ 12 når bøjle eller flush montage er brugt	kr. 316	kr. 395
BØJLE MONTERINGS KIT			
R70524	Bøjle monterings kit i metal til AXIOM/AXIOM+ 7	kr. 636	kr. 795
R70529	Metal bøjle monterings kit til AXIOM/AXIOM+ 9	kr. 636	kr. 795
R70532	Metal bøjle monterings kit til AXIOM/AXIOM+ 12	kr. 636	kr. 795
AXIOM FRONT MONTERINGS TILBEHØR			
A80498	Front monterings kit til AXIOM/AXIOM+ 7, inkl soldæksel	kr. 476	kr. 595
A80500	Front monterings kit til AXIOM/AXIOM+ 9, inkl soldæksel	kr. 556	kr. 695
A80502	Front monterings kit - AXIOM/AXIOM+ 12, inkl soldæksel	kr. 716	kr. 895
BAGSIDE MONTERINGS BESLAG			
R70528	Monterings kit til montering bagfra til AXIOM/AXIOM+ 7 (inkl. bag beslag, bolte og fingerskruer	kr. 316	kr. 395
R70531	Monterings kit til montering bagfra til AXIOM/AXIOM+ 9 (inkl. bag beslag, bolte og fingerskruer	kr. 316	kr. 395
R70534	Monterings kit til montering bagfra til AXIOM/AXIOM+ 12 (inkl. bag beslag, bolte og fingerskruer	kr. 316	kr. 395
STRØMKABEL			
R70561	ELEMENT / AXIOM/AXIOM+ strømkabel 1.5m, vinklet, med nmea 2000 stik	kr. 316	kr. 395
R70523	ELEMENT / AXIOM/AXIOM+ strømkabel lige 1.5m med nmea 2000 stik	kr. 316	kr. 395
ADAPTER PLADE			
A80524	Adapter plade - e7 TIL AXIOM/AXIOM+ 7	kr. 476	kr. 595
A80526	Adapter plade - a9 TIL AXIOM/AXIOM+ 9	kr. 476	kr. 595
A80525	Adapter plade - C70 CLASSIC TIL AXIOM/AXIOM+ 9	kr. 476	kr. 595
A80564	Adapter plade - C80/E80 CLASSIC TIL AXIOM/AXIOM+ 9	kr. 476	kr. 595
A80528	Adapter plade - e12 TIL AXIOM/AXIOM+ 12	kr. 636	kr. 795
A80527	Adapter plade - a12 TIL AXIOM/AXIOM+ 12	kr. 636	kr. 795
A80529	Adapter plade - C120/E120 CLASSIC til AXIOM/AXIOM+ 12	kr. 636	kr. 795
PODS			
A80103	Planmonterings instrumentkasse - for 9” display (hvid)	kr. 4,636	kr. 5,795
A80104	Planmonterings instrumentkasse - 12” display (hvid)	kr. 4,780	kr. 5,975
A80112	Piedestal monteret instrumentkasse - op til 9” display (hvid)	kr. 3,460	kr. 4,325
A80113	Piedestal monteret instrumentkasse - op til 12” display (hvid)	kr. 4,140	kr. 5,175

AXIOM®+

AXIOM/AXIOM+ 7: I KASSEN

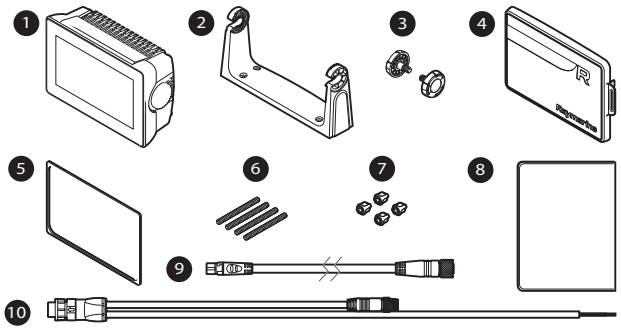

1. MFD (leveres med monteret bøjle monteringsadapter)
2. Bøjlebeslag
3. 2 x bøjle skruer
4. Soldæksel — Bøjlemontering
5. Panelmonteringspakning til overflade/planmontering
6. M5x58 gevindskruer x 4
7. M5 fingermøtrikker x 4
8. Dokumentationspakke
9. DeviceNet til SeaTalk^{NG}-adapterkabel 120 mm.
10. Strøm-/NMEA 2000-kabel (med 1,5 m strømledning og 0,5 m NMEA 2000-ledning).

AXIOM/AXIOM+ 9/12: I KASSEN

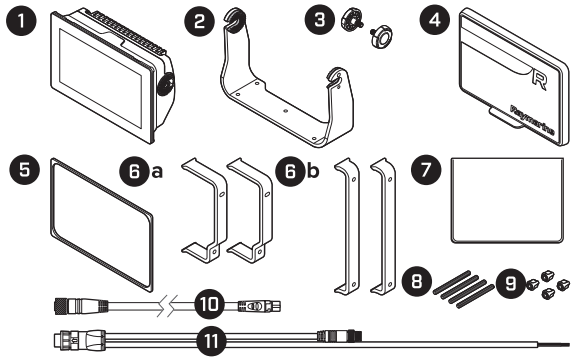

1. MFD
2. Bøjlebeslag
3. 2 x bøjle skruer
4. Soldæksel
5. Panelmonteringspakning til overflade/planmontering
6. Bagmonteringsbeslag: (a) leveres med 9" MFD (b) leveres med 12" MFD
7. Dokumentationspakke
8. M5x58 gevindskruer x 4
9. M5 fingermøtrikker x 4
10. DeviceNet til SeaTalk^{NG}-adapterkabel 120 mm.
11. Strøm-/NMEA 2000-kabel (med 1,5 m strømledning og 0,5 m NMEA 2000-ledning).

(mm / in.)

	AXIOM+ 7		AXIOM+ 9		AXIOM+ 12	
	mm	in	mm	in	mm	in
A	250.4	9.86	265.03	10.43	314	12.36
B	133	5.24	157.78	6.21	217	8.54
C	162.5	6.4	187.8	7.39	226.8	8.93
D	76.4	3.0	76.71	3.02	76.20	3.0
E	218	8.59	170	6.69	180	7.08

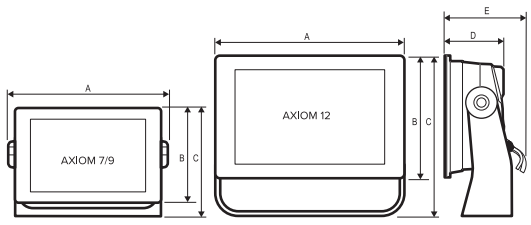

AXIOM® PRO

SEJLADS

CRUISING/ARBEJDSBÅDE/ POLITI

HAV FISKERI

Axiom Pro er udviklet til sejlere, der ønsker det hele. Med RealVision 3D, 1kW CHIRP-ekkolod og Raymarine HybridTouch-kontrol er Axiom Pro den nye standard for "alt-i-en"-skærme. Og med en lynhurtig quad-core-processor, en super lysstærk IPS-monitor og det smarte LightHouse OS giver Axiom Pro en flydende og intuitiv navigering. Axiom Pro er nem at udvikle til et avanceret navigationssystem, der omfatter flere Raymarine Axiom monitorer, CHIRP-radar, Evolution autopilot, FLIR termisk nattesynsteknologi og meget mere.

HybridTouch

Axiom pro giver dig kontrollen med dets intuitive HybridTouch-kontrolsystem. En responsiv multi touch skærm giver enkel Smartphone-betjening, mens en integreret drejeknap, en touchpad og et tastatur giver dig sikker kontrol, når havet viser tænder.

Robuste og klare

Se alle detaljer over og under vandlinjen i fantastisk højdefinition med Axiom Pro's super lyse, IPS optisk forbundne skærme. Nyd ultrabrede synsvinkler, ekstraordinære farver og kompatibilitet med polariserede solbriller.

Fisk som en professionel

Tilgængelige i størrelserne 9, 12 og 16-tommer hører Axiom Pro hjemme på de bedste offshore-sportsfiskerbåde, og det avancerede netværk gør det muligt at integrere Quantum- og Magnum-radarer, FLIR kameraer og Evolution-autopiloter. Vælg enhver kombination af Axiom, Axiom Pro og Axiom XL for endnu større fleksibilitet, når du udstyrer dine tårne, flybridges og andre steder ombord.

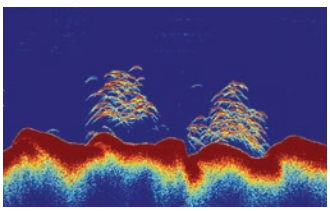

Ekkolod klart til hav- og kystfiskeri

Axiom Pro RVX-modeller er klar til at fiske hvor som helst med indbygget RealVision 3D, DownVision og SideVision-fiske-ekkolod til fotolignende billeddannelse af fisk og struktur. Axiom pro giver professionel kvalitet ved dybt vand med et integreret 1kW offshore CHIRP-fiske-ekkolod.

AXIOM® PRO

VARENR	BESKRIVELSE	PRIS EKSKL. MOMS	PRIS INKL. MOMS
AXIOM Pro-S Kortplotter med Konisk Sonar			
AXIOM 9 Pro-S			
E70481	AXIOM 9 Pro-S, HybridTouch 9" Multi-funktions Display med integreret High CHIRP Konisk Sonar til CPT-S	kr. 18,636	kr. 23,295
E70481-00-202	AXIOM 9 Pro-S, HybridTouch 9" Multi-funktion Display med integreret High CHIRP Konisk Sonar for CPT-S og LightHouse Download Kort	kr. 19,356	kr. 24,195
AXIOM 12 Pro-S			
E70482	AXIOM 12 Pro-S, HybridTouch 12" Multi-funktions Display med integreret High CHIRP Konisk Sonar til CPT-S	kr. 29,596	kr. 36,995
E70482-00-202	AXIOM 12 Pro-S, HybridTouch 12" Multi-funktion Display med integreret High CHIRP Konisk Sonar til CPT-S og LightHouse Download Kort	kr. 30,316	kr. 37,895
AXIOM 16 Pro-S			
E70483	AXIOM 16 Pro-S, HybridTouch 16" Multi-funktions Display med integreret High CHIRP Konisk Sonar til CPT-S	kr. 44,796	kr. 55,995
E70483-00-202	AXIOM 16 Pro-S, HybridTouch 16" Multi-funktion Display med integreret High CHIRP Konisk Sonar til CPT-S og LightHouse Download Kort	kr. 45,516	kr. 56,895
AXIOM Pro-RVX kortplotter med RealVision 3D og 1KW Sonar			
AXIOM 9 Pro-RVX			
E70371	AXIOM 9 Pro, HybridTouch 9" Multi-funktion Display med integreret 1kW Sonar, DownVision, SideVision og RealVision 3D Sonar	kr. 20,796	kr. 25,995
E70371-00-202	AXIOM 9 Pro-RVX, HybridTouch 9" Multi-funktion Display med integrated 1kW Sonar, DV, SV og RealVision 3D Sonar og LightHouse Download Kort	kr. 21,516	kr. 26,895
AXIOM 12 Pro-RVX			
E70372	AXIOM 12 Pro, HybridTouch 12" Multi-funktion Display med intergreret 1kW Sonar, DownVision, SideVision og RealVision 3D Sonar	kr. 31,996	kr. 39,995
E70372-00-202	AXIOM 12 Pro-RVX, HybridTouch 12" Multi-funktion Display med integreret 1kW Sonar, DV, SV og RealVision 3D Sonar og LightHouse Download Kort	kr. 32,716	kr. 40,895
AXIOM 16 Pro-RVX			
E70373	AXIOM 16 Pro, HybridTouch 16" Multi-funktion Display med intergreret 1kW Sonar, DownVision, SideVision og RealVision 3D Sonar	kr. 47,196	kr. 58,995
E70373-00-202	AXIOM 16 Pro-RVX, HybridTouch 16" Multi-funktion Display med integreret 1kW Sonar, DV, SV og RealVision 3D Sonar og LightHouse Download Kort	kr. 47,916	kr. 59,895
AXIOM & AXIOM Pro Tilbehør			
KARTOGRAFI			
R70795	Lighthouse kort-2 lande download kort inkl. 32Gb Mikro SD kort	kr. 1,196	kr. 1,495
R70794-DEN	LightHouse Kort (preloaded med Danmark kort) på 32 Gb micro SD Kort	kr. 1,196	kr. 1,495
R70794-NEU	LightHouse Søkort (preloaded med Nord Europa) på et 32Gb micro SD kort	kr. 1,372	kr. 1,715
R70838	32Gb mikro SD til LightHouse Søkort (ingen kort)	kr. 116	kr. 145
A80728	Navionics+ Blank µSD kort for Regional Kort Download	kr. 1,200	kr. 1,500
TILBEHØR			
T70293	Fjernbetjenings panel (RMK-10) lodret & vandret	kr. 2,876	kr. 3,595
A80585	Skotmonteret SD kortlæser (RCR-1) med 1 m kabel til Micro SD.	kr. 796	kr. 995
A80440	RCR - SD kort læser og USB stik	kr. 1,284	kr. 1,605
A80630	Skotmonteret MicroUSB fatning med 1 m kabel til Micro USB	kr. 1,284	kr. 1,605
A80288	GA150 GPS & Glonass antenne (kun a9 & a12, samt eS9 & eS12, Axiom Pro, Axiom XL har direkte forbindelse)	kr. 876	kr. 1,095
E70310	Raystar 150 10Hz GPS/Glonass/BeiDou antenne (STng)	kr. 2,076	kr. 2,595
A80370	Pælemonterings beslag for RS150 GPS Antenne / Micro-Talk Puck	kr. 236	kr. 295
T70327	Raystar 150 10Hz GPS/Glonass antenne (STng) med pæle beslag	kr. 2,236	kr. 2,795
A80437	GPS/MicroTalk Monterings Kit	kr. 244	kr. 305
A80007	HS5-SeaTalkHS netværks switchboks (Raynet)	kr. 2,476	kr. 3,095
A80731	RNS5 Gigabit Raynet Netværks Switch	kr. 2,956	kr. 3,695
R70615	Ekstra RealVision 25 pin omløber kit	kr. 76	kr. 95
A80644	Airmar 7 pins transducer samleboks	kr. 2,076	kr. 2,595

AXIOM® PRO

VARENR	BESKRIVELSE	PRIS EKSKL. MOMS	PRIS INKL. MOMS
SOLDÆKSEL			
A80534	AXIOM 9 Pro Silikone soldæksel	kr. 316	kr. 395
A80535	AXIOM 12 Pro Silikone soldæksel	kr. 316	kr. 395
A80536	AXIOM 16 Pro Silikone soldæksel	kr. 716	kr. 895
BØJLE MONTERINGS KIT			
R70384	Axiom Pro 9 / eS9 Bøjle monterings kit	kr. 876	kr. 1,095
R70389	Axiom Pro 12 / eS12 Bøjle monterings kit	kr. 876	kr. 1,095
A80537	AXIOM 16 Pro monterings Plade og Kugle	kr. 820	kr. 1,025
FLUSH MONTERINGS KIT			
R70385	AXIOM Pro 9 / eS9 - Flush monterings paknings Kit	kr. 316	kr. 395
R70388	AXIOM Pro 12 / eS12 - Flush monterings paknings Kit	kr. 316	kr. 395
R70599	Flush Monteringskit til AXIOM PRO 16	kr. 476	kr. 595
BAGSIDE MONTERINGS BESLAG			
A80342	Axiom Pro 9 / eS9 - Bagside Monterings Beslag	kr. 172	kr. 215
A80343	Axiom Pro 12 / eS12 - Bagside Monterings Beslag	kr. 244	kr. 305
STRØMKABEL			
R70029	AXIOM Pro & XL, a9, a12, c9, c12, e7, e9, e12, e165, eS9, eS12 & gS Strøm-/datakabel 1.5m vinklet stik	kr. 1,116	kr. 1,395
R62379	AXIOM Pro & XL, a9, a12, c9, c12, e7, e9, e12, e165, eS9, eS12 & gS Strøm-/datakabel 1.5m lige stik	kr. 1,116	kr. 1,395
ADAPTER PLADE			
A80530	Adapter plade til C/E90W til AXIOM 9 PRO	kr. 556	kr. 695
A80565	Adapter plade til C/E120 til AXIOM 12 PRO	kr. 636	kr. 795
A80531	Adapter plade til C120W/E120W til AXIOM 12 PRO	kr. 636	kr. 795
A80533	Adapter plade til C140W/E140W/e165 til AXIOM 16 PRO	kr. 820	kr. 1,025
TRIM KITS			
R70383	Axiom PRO 9 / eS9 - Trim Kit	kr. 316	kr. 395
R70387	AXIOM Pro 12 / eS12 - Trim Kit	kr. 316	kr. 395
R70598	AXIOM Pro 16 Trim Kit	kr. 476	kr. 595
PODS			
A80103	Planmonterings instrumentkasse - for 9” display (hvid)	kr. 4,636	kr. 5,795
A80104	Planmonterings instrumentkasse - 12” display (hvid)	kr. 4,780	kr. 5,975
A80112	Piedestal monteret instrumentkasse - op til 9” display (hvid)	kr. 3,460	kr. 4,325
A80113	Piedestal monteret instrumentkasse - op til 12” display (hvid)	kr. 4,140	kr. 5,175

AXIOM® PRO

AXIOM PRO 9/12: I KASSEN

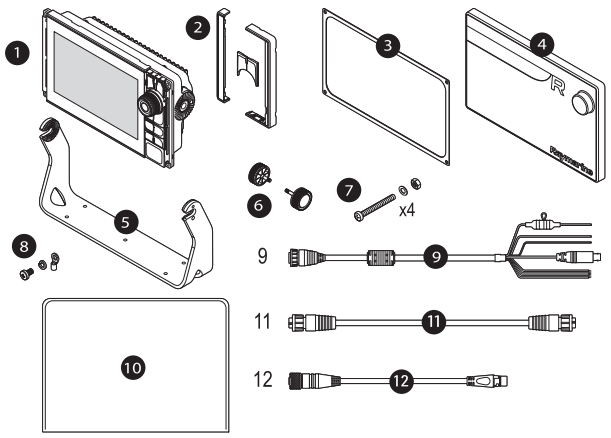

1. Axiom Pro MFD
2. Frontramme og øvre tastatur
3. Pakning til panelmontering
4. Soldæksel
5. Bøjlebeslag
6. 2 x bøjle skruer
7. Fastgørelsesdele til overflademontering (M4 x 40 panhoved bolte x 4, M4 Nylock møtrikker x 4 og M4 spændeskiver x 4)
8. M3 x 5 skruer, m3 fjederspændeskiver og m3 krympeterminal (til valgfri jordforbindelse)
9. Strøm/Video/NMEA 0183 kabel 1,5 m lige
10. Dokumentationspakke
11. RayNet 2 m netværkskabel
12. SeaTalk^{NG} til DeviceNet adapterkabel

AXIOM PRO 16: I KASSEN

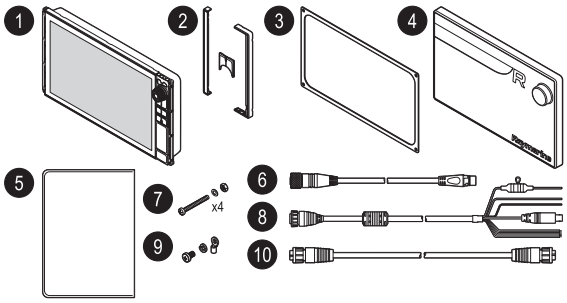

1. Axiom Pro MFD
2. Frontramme og øvre tastatur
3. Pakning til panelmontering
4. Soldæksel
5. Dokumentationspakke
6. SeaTalk^{NG} til DeviceNet adapterkabel
7. Fastgørelsesdele til overflademontering (M4 x 40 panhoved bolt x 4, M4 Nylock møtrik x 4 og M4 spændeskive x 4)
8. Strøm/Video/NMEA 0183 kabel 1,5 m lige
9. M3 x 5 skruer, m3 fjederspændeskiver og m3 krympeterminal (til valgfri jordforbindelse)
10. RayNet 2 m netværkskabel

(mm / in.)

	AXIOM PRO 9		AXIOM PRO 12		AXIOM PRO 16	
	mm	in	mm	in	mm	in
A	299.32	11.78	358	14.1	452	17.8
B	329.5	12.97	388.5	15.3	–	–
C	173.8	6.84	222.8	8.77	258	10.2
D	97.9	3.85	96.3	3.79	101.8	4.0
E	186.2	7.3	246.13	9.69	–	–

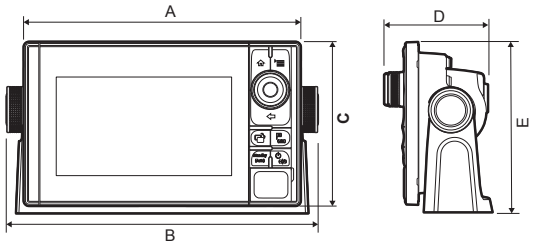

AXIOM® XL

SEJLADS

CRUISING MED LUKSUSYACHTER

HAV FISKERI

Axiom XL-skærme designet til Glass Bridge-installationer byder på fremragende ydelse og synlighed i stort format med elegant enkelthed. Udviklet til at fungere under ekstreme forhold, kan den helt vandtætte Axiom XL-familie af Glass Bridge-MFD'er installeres i både åbne cockpits og lukkede brostationer. Hver model bruger in-plane switching teknologi (IPS) og Raymarines optiske forbindelse til at levere større synsvinkler, skarp kontrast og uovertruffen læsbarhed under stærkt sollys.

Flagship ydeevne

Axiom XL er Raymarines største og mest kraftfulde familie af multifunktions-navigationsskærme. Vælg mellem 16, 19, 22 eller 24 tommer med en konstruktion helt i glas og skærme i fuld HD. Axiom XL hører hjemme ved roret på luksus-lystfartøjer og på højtydende cruisere.

Avanceret videointegration

Axiom XL er toppen af videointegration. Se og fjernstyr en personlig computer direkte fra roret med Axiom XL's HDMI-indgang og USB touchscreen-kontrol, eller send Axiom XL til en ekstern skærm med HDMI-udgang. Tre strøm via ethernet porte (POE) muliggør tilslutning af IP-kameraer for sikkerhed og ClearCruise Augmented Reality navigation.

Elegant enkelthed

Axiom XL-skærmen er drevet af Raymarines LightHouse 4 OS og byder på et hurtigt, flydende og overskueligt interface, der er nemt at tilpasse til din navigationsstil. Brug multi-touch-skærmkontrollen, eller tilføj Raymarine RMK-10 tastaturet for komplet fjernstyret systemkontrol.

Glass Bridge

Axiom XL giver fremragende ydeevne og synlighed i stor format. Axiom XL-skærme tilbyder fleksible muligheder for overflade- eller fuld planforsænkning for at få et rigtigt Glasbridge design. Hver model er udviklet til at give dig den størst mulige skærm med den mindste samlede pladsanvendelse, så du kan få en storskærmsoplevelse, selv når der er trængt ved roret.

AXIOM® XL

VARENR	BESKRIVELSE	PRIS EKSKL. MOMS	PRIS INKL. MOMS
AXIOM XL GLASS BRIDGE MULTIFUNKTIONS DISPLAY			
AXIOM XL GLASS BRIDGE MULTIFUNKTIONS DISPLAY			
E70399	AXIOM XL 16 - 15.6" Glass Bridge multifunktions display	kr. 52,076	kr. 65,095
E70400	AXIOM XL 19 - 18.5" Glass Bridge multifunktions display	kr. 75,996	kr. 94,995
E70515	AXIOM XL 22 - 21,5" Glass Bridge multifunktions display	kr. 95,996	kr. 119,995
E70401	AXIOM XL 24 - 24" Glass Bridge multifunktions display	kr. 111,996	kr. 139,995
TILBEHØR			
A80585	Skotmonteret SD kortlæser (RCR-1) med 1 m kabel til Micro SD.	kr. 796	kr. 995
A80440	RCR - SD kort læser og USB stik	kr. 1,284	kr. 1,605
A80630	Skotmonteret MicroUSB fatning med 1 m kabel til Micro USB	kr. 1,284	kr. 1,605
A80288	GA150 GPS & Glonass antenne (kun a9 & a12, samt eS9 & eS12, Axiom Pro, Axiom XL har direkte forbindelse)	kr. 876	kr. 1,095
E26033	Ekstern alarm Buzzer	kr. 316	kr. 395
A80219	HDMI 5m Video ud Kabel	kr. 476	kr. 595
A80235	2m gS Serie Video Ind/Alarm Kabel	kr. 244	kr. 305
T70431	Axiom XL tilbehørs pakke med GA150 gps, RCR-SD/USB og honk inkl kabel	kr. 1,756	kr. 2,195
A80578	USB (A) R/A til USB (A) kabel– 5m	kr. 396	kr. 495
A80579	USB (B) R/A til USB (A) kabel– 5m	kr. 396	kr. 495
R70665	AXIOM XL 16" - soldæksel	kr. 716	kr. 895
R70666	AXIOM XL 19" - soldæksel	kr. 820	kr. 1,025
R70676	Axiom XL 22" soldæksel	kr. 1,116	kr. 1,395
R70667	Axiom XL 24" soldæksel	kr. 1,196	kr. 1,495
A80697	AXIOM XL16 Sol dæksel, magnetisk og foldbar	kr. 1,516	kr. 1,895
R70668	AXIOM XL 16" - monterings kit - bagfra	kr. 2,156	kr. 2,695
R70669	AXIOM XL 19" - monterings kit - bagfra	kr. 2,156	kr. 2,695
R70675	Axiom XL 22 monterings kit - bagfra	kr. 2,156	kr. 2,695
R70670	AXIOM XL 24" - monterings kit - bagfra	kr. 2,156	kr. 2,695
T70293	Fjernbetjenings panel (RMK-10) lodret & vandret	kr. 2,876	kr. 3,595
E70310	Raystar 150 10Hz GPS/Glonass/BeiDou antenne (STng)	kr. 2,076	kr. 2,595
A80370	Pælemonterings beslag for RS150 GPS Antenne / Micro-Talk Puck	kr. 236	kr. 295
T70327	Raystar 150 10Hz GPS/Glonass antenne (STng) med pæle beslag	kr. 2,236	kr. 2,795
A80437	GPS/MicroTalk Monterings Kit	kr. 244	kr. 305
A80007	HS5-SeaTalkHS netværks switchboks (Raynet)	kr. 2,476	kr. 3,095
A80731	RNS5 Gigabit Raynet Netværks Switch	kr. 2,956	kr. 3,695
STRØMKABEL			
R70029	AXIOM Pro & XL, a9, a12, c9, c12, e7, e9, e12, e165, eS9, eS12 & gS Strøm-/datakabel 1.5m vinklet stik	kr. 1,116	kr. 1,395
R62379	AXIOM Pro & XL, a9, a12, c9, c12, e7, e9, e12, e165, eS9, eS12 & gS Strøm-/datakabel 1.5m lige stik	kr. 1,116	kr. 1,395
KARTOGRAFI			
R70795	Lighthouse kort-2 lande download kort inkl. 32Gb Mikro SD kort	kr. 1,196	kr. 1,495
R70794-DEN	LightHouse Kort (preloaded med Danmark kort) på 32 Gb micro SD Kort	kr. 1,196	kr. 1,495
R70794-NEU	LightHouse Søkort (preloaded med Nord Europa) på et 32Gb micro SD kort	kr. 1,372	kr. 1,715
R70838	32Gb mikro SD til LightHouse Søkort (ingen kort)	kr. 116	kr. 145
A80728	Navionics+ Blank µSD kort for Regional Kort Download	kr. 1,200	kr. 1,500

AXIOM® XL

AXIOM XL: I KASSEN

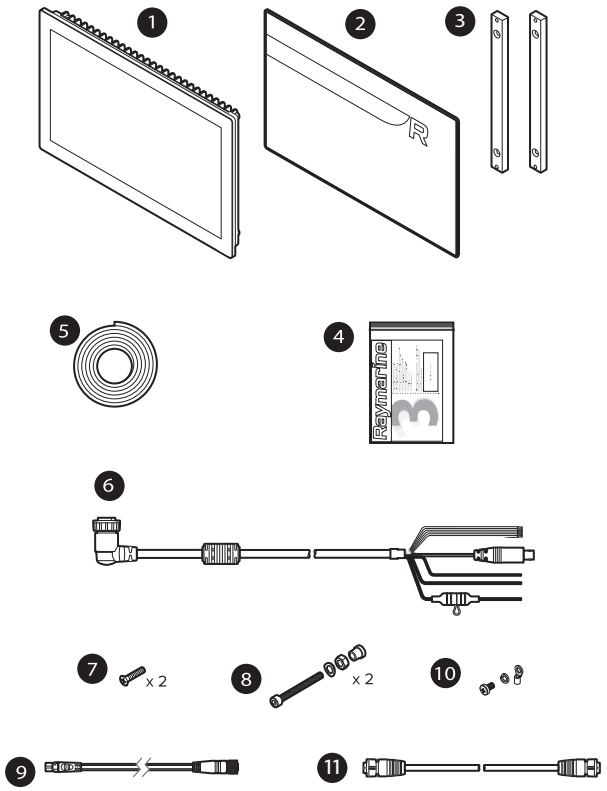

1. Axiom™ XL MFD
2. Soldæksel (silikone)
3. Bagmonteringsbjælke x 2
4. Dokumentationspakke
5. Tape til monteringspakning
6. Strøm/Video/NMEA 0183 kabel 1,5 m retvinklet
7. Fastgørelsesdele til monteringsbjælke x 4 (M5 x 20 pozi undersænket)
8. Monteringsanordninger x 4 (herunder M5 bolte x 35, M5 bølgede spændeskiver, M5 møtrikker og monteringsfod)
9. SeaTalk^{NG} til DeviceNet 1 m adapterkabel
10. M3 x 5 skruer, m3 fjederspændeskiver og m3 krympeterminal (til valgfri jordforbindelse)
11. RayNet 2 m netværkskabel

AXIOM® XL

(mm / in.)

	AXIOM XL 16		AXIOM XL 19		AXIOM XL 22		AXIOM XL 24	
	mm	in	mm	in	mm	in	mm	in
A	394.9	15.54	462	18.1	534	21.02	578	22.76
B	248.22	9.77	289	11.3	326	12.83	387	15.23
C	9.0	0.35	9.0	0.35	9.0	0.35	9.0	0.35
D	73.96	2.91	73.96	2.91	79.75	3.0	76	3.0

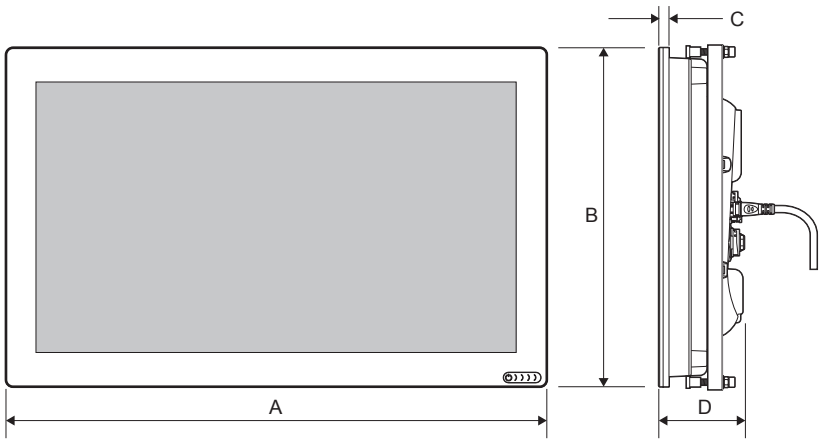

RVX1000 FISKE-EKKOLOD

KYST- OG HAVFISKERI

RVX1000 byder på samme ekkolodsydeevne og funktioner som hos Raymarine Axiom Pro i et fjernmonteret Black Box ekkolodsmodul. Med Raymarines prisvindende RealVision 3D ekkolods-teknologi, CHIRP Side og DownVision samt et RVX1000 højeffekt 1 kW dobbeltkanals CHIRP-ekkolod er RVX1000 en alsidig ekkolodsløsning til både kyst- og havfiskeri.

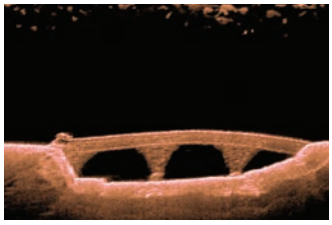

CHIRP DownVision

CHIRP DownVision® giver en fotolignende visning af verdenen under din båd, så du kan se bundstrukturer med utrolige detaljer og samtidig også fiskene.

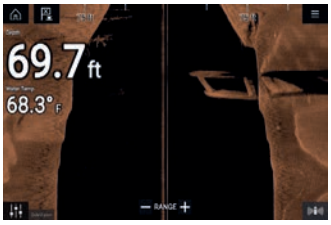

CHIRP SideVision

CHIRP SideVision™-ekkolodet udvider din undervandshorisont med krystalklare visninger fra bred til bred af fisk, agn og undervandsobjekter. Med SideVision kan du se længere, tydeligere og registrere flere fisk end med traditionelle sidescannende ekkolod.

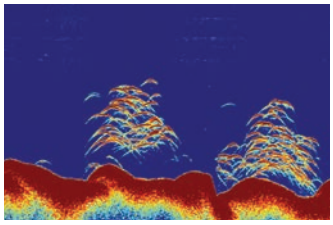

CHIRP DownVision

RVX1000 har indbygget laveffekt, højfrekvent CHIRP plus 1 kW high power CHIRP, der understøtter lav, mellem og høj frekvensbånd. Med dobbelte transducerforbindelser kan du tilpasse dit fiske-ekkolodssystem med en bred vifte af muligheder for hækmontering, indlimning og gennemføring.

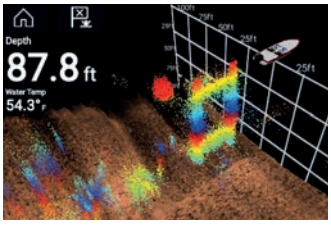

RealVision 3D

RealVision™ 3D ekkolod giver lystfiskere muligheden for at se, hvad der sker under, bag og langs siderne af båden i tre dimensioner. RealVision 3D viser hele den undersøiske verden - herunder strukturer, skjul, fisk og foder. Panorer, vip og zoom 3D-billedet for at undersøge det fra enhver vinkel.

RVX1000 FISKE-EKKOLOD

VARENR	BESKRIVELSE	PRIS EKSKL. MOMS	PRIS INKL. MOMS
RealVision EKKOLODS MODUL			
RealVision ekkolods modul med 1 KW sonar, DownVision, SideVision og RealVision 3D sonar			
E70511	RVX1000 RealVision Black Box Sonar med 1kW Sonar, DownVision, SideVision og RealVision 3D Sonar	kr. 11,996	kr. 14,995
AXIOM, AXIOM Pro & RVX1000 Transducere			
Konisk High CHIRP Forbindes direkte til AXIOM DV. Adapter kabel A80490 kræves for brug med AXIOM RV & alle AXIOM Pro			
A80490	Adapter kabel (25 pin til 9 pin) forbinder Downvision (CPT-1xx) transducer til AXIOM RV eller Axiom Pro, 300mm	kr. 476	kr. 595
E70342	CPT-S Plastik Konisk HIGH CHIRP Hækmonteret Transducer, 10m kabel	kr. 556	kr. 695
A80691	CPT-S Plastik konisk HIGH CHIRP indlimnings transducer, 0/12/20° muligheder med 6m kabel	kr. 1,196	kr. 1,495
E70339	CPT-S Plastik Konisk HIGH CHIRP Gennemføring 0° Vinklet Element Transducer, 10m kabel	kr. 1,276	kr. 1,595
A80448	CPT-S Plastik Konisk HIGH CHIRP Gennemføring 12° Vinklet Element Transducer, 10m kabel	kr. 1,276	kr. 1,595
A80447	CPT-S Plastik Konisk HIGH CHIRP Gennemføring 20° Vinklet Element Transducer, 10m kabel	kr. 1,276	kr. 1,595
A80446	CPT-S Bronze Konisk HIGH CHIRP Gennemføring 0° Vinklet Element Transducer, 10m kabel	kr. 1,756	kr. 2,195
E70340	CPT-S Bronze Konisk HIGH CHIRP Gennemføring 12° Vinklet Element Transducer, 10m kabel	kr. 1,756	kr. 2,195
E70341	CPT-S Bronze Konisk HIGH CHIRP Gennemføring 20° Vinklet Element Transducer, 10m kabel	kr. 1,756	kr. 2,195
Konisk High CHIRP & DownVision Transducer forbindes direkte til AXIOM DV. Adapter kabel A80490 kræves for brug med AXIOM RV, AXIOM Pro-RVX & RVX1000			
A80490	Adapter kabel (25 pin til 9 pin) forbinder Downvision (CPT-1xx) transducer til AXIOM RV eller Axiom Pro, 300mm	kr. 476	kr. 595
A80351	CPT-100DVS Hækmonteret CHIRP Transducer, Dybde & Temp, forbindes Direkte til CP100 & xx8 MFDs (10m kabel)	kr. 1,036	kr. 1,295
A80277	CPT-110 Plastik Genf. CHIRP Transducer, Dybde & Temp. Tilsluttes Direkte til CP100 & xx8 MFDs (10m kabel)	kr. 2,636	kr. 3,295
A80350	CPT-120 bronze gennemførings CHIRP transducer med High Speed Fairing, dybde & temp, Forbindes direkte til CP100 & xx8 MFDs (10m kabel)	kr. 3,036	kr. 3,795
AXIOM RV, AXIOM Pro-RVX & RVX1000 RealVision 3D Transducere			
A80464	RV-100 RealVision 3D Hækmonteret Transducer, Forbind Direkte til AXIOM MFDs (8m Kabel)	kr. 3,532	kr. 4,415
A80470	RV-300 RealVision 3D Plastik Gennemførings Transducer 0°, Forbind Direkte til AXIOM (8m kabel)	kr. 7,100	kr. 8,875
T70320	RV-312 RealVision 3D Plastik Gennemførings trds pakke, Bagbord & Styrbord 12°, Forbind Direkte til AXIOM (2 x 2m, Y-Kabel og 8m forlænger kabel)	kr. 12,100	kr. 15,125
T70321	RV-320 RealVision 3D Plastik Gennemførings Trd pakke, Bagbord & Styrbord 20°, Forbind Direkte til AXIOM (2 x 2m, Y-Kabel og 8m forlænger kabel)	kr. 12,100	kr. 15,125
A80465	RV-200 RealVision 3D Bronze Gennemførings Transducer 0°, Forbind Direkte til AXIOM (8m Kabel)	kr. 8,532	kr. 10,665
T70318	Sæt med RV-212 RealVision 3D Bronze gennemførings txd pakke, Bagbord & Styrbord 12°, Forbind Direkte til AXIOM (2 x 2m, Y-kabel og 8m forlænger kabel)	kr. 14,244	kr. 17,805
T70319	RV-220 RealVision 3D Bronze Gennemførings Trd pakke , Bagbord & Styrbord 20°, Forbind direkte til AXIOM (2 x 2m, Y-kabel og 8m forlænger kabel)	kr. 14,244	kr. 17,805
A80615	RV-400 Realvision 3D rustfri gennemførings transducer 0 gr. Tilsluttes direkte til Axiom. 8m kabel	kr. 9,964	kr. 12,455
T70450	RV-412 Realvision 3D rustfri gennemføringssæt, styrbord og bagbord 12 gr. Tilsluttes direkte til Axiom (2x2m, y kabel og 8m forlænger kabel)	kr. 15,276	kr. 19,095
T70451	Rv-420 Realvision 3D rustfri gennemføringssæt, bagbord og styrbord 20 gr. Tilsluttes direkte til Axiom (2x2m, y kabel og 8m forlænger kabel.	kr. 15,276	kr. 19,095
Ikke CHIRP 50/200 KHz transducer for AXIOM DV (A80484 kræves) & AXIOM RV kun (A80488 krævet)			
A80484	Adapter kabel (9 pin til 7 pin) for at tilslutte en eksisterende 7 pin Airmar transducer direkte til en AXIOM 7 DV (9 pin)	kr. 476	kr. 595
A80488	Adapter kabel (25 pin til 7 pin) for at tilslutte en eksisterende 7 pin Airmar transducer til AXIOM RV (25 pin)	kr. 476	kr. 595

RVX1000 FISKE-EKKOLOD

VARENR	BESKRIVELSE	PRIS EKSKL. MOMS	PRIS INKL. MOMS
AXIOM, AXIOM Pro & RVX1000 Transducere			
Ikke CHIRP 50/200 KHz transducer til AXIOM DV (A80485 krævet), AXIOM RV kun (A80489 krævet), AXIOM Pro-RVX & RVX1000 (A80496 krævet)			
A80485	Adapter kabel (9 pin til 8 pin) for tilslutning af en eksisterende 8 pin Airmar transducer til en AXIOM 7 DV (CP370 stik)	kr. 476	kr. 595
A80489	Adapter kabel (25 pin til 8 pin) for at tilslutte en eksisterende 8 pin Airmar (CP370 stik) transducer til AXIOM RV	kr. 476	kr. 595
A80496	Adaptor Kabel (11 pin til 8 pin) til at forbinde eksisterende 8 pin Airmar (CP370 stik) transducer til AXIOM Pro-RVX	kr. 476	kr. 595
A80567	P74 Dybde & Temp indvendig transducer med 9m kabel (CP370 stik)	kr. 1,116	kr. 1,395
E66008	P79 Justerbar Indbygningstransducer, 600w	kr. 1,516	kr. 1,895
E66013	P319 Lavprofil Flush Gennemførings Transducer, 600w	kr. 1,596	kr. 1,995
E66014	B117 Lavprofil Flush Gennemførings Transducer, 600w	kr. 2,396	kr. 2,995
E66077	P319 Dybde/Temp gennemførings transducer, plast 600w (CP370 8 pin)	kr. 1,516	kr. 1,895
E66086	B60 600W dybde & Temp Bronze gennemførings transducer med 12º vinklet element	kr. 2,716	kr. 3,395
E66085	B60 600W dybde & Temp Bronze gennemførings transducer med 20º vinklet element	kr. 2,716	kr. 3,395
E66054	P66 600w hækmonterings transducer, dybde og temp.	kr. 1,676	kr. 2,095
A66091	B744V 600W dybde, fart& Temp Bronze optagelig transducer (inkl. E66023 Fairing blok)	kr. 5,036	kr. 6,295
A66092	B744VL Langstokket gennemførings bronze Triducer (inkl. E66023 Fairing), 600w	kr. 5,436	kr. 6,795
A66089	M260 Transducer med indbygningskit, 1kw	kr. 9,036	kr. 11,295
E66076	R199 Indbygnings Dp transducer, 1kw	kr. 21,996	kr. 27,495
E66084	TM258 1kW Bronze Dybde Transducer Hækmontering	kr. 6,876	kr. 8,595
E66082	B258 1 kw dybde & temperatur gennemførings . Transducer (inkl. fairing klods) (Tilsluttes direkte til DSM30 & CP300)	kr. 7,356	kr. 9,195
A102137	B164 0º 50/200 1kW dybde/temp bronze flush transducer	kr. 9,036	kr. 11,295
A102112	B164-12º 1 kw 50/200DT lavprofil bronze flush transducer (tilsluttes direkte til DSM30 & CP300)	kr. 8,076	kr. 10,095
A102113	B164-20º 1 kw 50/200DT lavprofil bronze flush transducer (tilsluttes direkte til DSM30 & CP300)	kr. 9,036	kr. 11,295
A80451	SS164 0° 1KW gennemførings . 200/50 kHz Rustfri Stål Dybde/Temp transducer (CP370)	kr. 10,316	kr. 12,895
A66098	SS164 12° 1KW gennemførings . 200/50 kHz Rustfri Stål Dybde/Temp transducer (CP370)	kr. 10,316	kr. 12,895
A66099	SS164 20° 1KW gennemførings 200/50 kHz Rustfri Stål Dybde/Temp transducer (CP370)	kr. 10,236	kr. 12,795
E66079	B260 1 kW Broadband gennemførings stok transd. (inkl. Fairing)	kr. 10,316	kr. 12,895
A102121	SS270 1kW 50/200 kHz bred stråle gennemførings transducer WDPL	kr. 10,316	kr. 12,895
FART/TEMPERATUR – TRANSDUCERE			
E66071	ST800/P120 Plast Flush gennemførings optagelig transducer inkl. E66022 Y-kabel	kr. 2,316	kr. 2,895
E66072	ST800/P120 Bronze Flush gennemførings optagelig transd. Inkl. E66022 Y-kabel	kr. 2,636	kr. 3,295
AXIOM Pro-RVX, RVX1000, CP470 & CP570 600W/1KW/2KW/3KW Transducere - Intet Adapter kabel kræves - Se CP470 Sektionen			
AXIOM ADAPTER KABLER			
A80515	AXIOM RV 45mm Retvinklet stik til AXIOM Transducere	kr. 716	kr. 895
A80484	Adapter kabel (9 pin til 7 pin) for at tilslutte en eksisterende 7 pin Airmar transducer direkte til en AXIOM 7 DV (9 pin)	kr. 476	kr. 595
A80485	Adapter kabel (9 pin til 8 pin) for tilslutning af en eksisterende 8 pin Airmar transducer til en AXIOM 7 DV (CP370 stik)	kr. 476	kr. 595
A80486	Y-kabel (9 pin til 9 & 7pin) for tilslutning til Downvision (CPT-1xx) transducer & en Airmar (direkte tilslutning til ax7/eSx7 MFD) transducer til AXIOM 7DV	kr. 876	kr. 1,095
A80487	Y-kabel (9 pin til 9 & 8 pin) for at tilslutte en Downvision (CPT-1xx) transducer & en Airmar (CP370 stik) transducer til AXIOM 7DV	kr. 796	kr. 995
A80488	Adapter kabel (25 pin til 7 pin) for at tilslutte en eksisterende 7 pin Airmar transducer til AXIOM RV (25 pin)	kr. 476	kr. 595
A80489	Adapter kabel (25 pin til 8 pin) for at tilslutte en eksisterende 8 pin Airmar (CP370 stik) transducer til AXIOM RV	kr. 476	kr. 595
A80490	Adapter kabel (25 pin til 9 pin) forbinder Downvision (CPT-1xx) transducer til AXIOM RV eller Axiom Pro, 300mm	kr. 476	kr. 595
A80491	Y-kabel (25 pin til 25& 7 pin for at tilslutte en Realvision 3D (RV-1xx) transducer & og en Airmar transdcuer direkte til en ax7/eSx7 MFD	kr. 876	kr. 1,095
A80492	Y-Kabel (25 pin til 25 & 8 pin) til at forbinde en RealVision 3D (RV-xxx) transducer & en Airmar (CP370 style konnektor) transducer til AXIOM RV	kr. 876	kr. 1,095
A80493	Y-Kabel (25 pin til 9 & 7 pin) til forbindelse af DownVision (CPT-1xx) transducer & og Airmar (forbind direkte til ax7/eSx7 MFD) transducer til AXIOM RV	kr. 796	kr. 995
A80494	Y-Kabel (25 pin til 9 & 8 pin) til forbinding af DownVision (CPT-1xx) transducer & en Airmar (CP370 style Konnektor) transducer til AXIOM RV	kr. 876	kr. 1,095
A80496	Adaptor Kabel (11 pin til 8 pin) til at forbinde eksisterende 8 pin Airmar (CP370 stik) transducer til AXIOM Pro-RVX	kr. 476	kr. 595

RVX1000 FISKE-EKKOLOD

VARENR	BESKRIVELSE	PRIS EKSKL. MOMS	PRIS INKL. MOMS
FORLÆNGER KABLER			
A80475	3m RealVision 3D transducer forlænger Kabel	kr. 876	kr. 1,095
A80476	5m Realvision 3D transducer forlænger kabel	kr. 956	kr. 1,195
A80477	8m Realvision 3D transducer forlænger kabel	kr. 1,436	kr. 1,795
E66010	5m Transducer Forlængerkabel med aftagelig omløber	kr. 876	kr. 1,095
E66066	Transducer adapter kabel til CP370 og DSM (8 pin) transducere til 7 pin	kr. 716	kr. 895
A62363	1m MinnKota adapterkabel (7 pin)	kr. 556	kr. 695
TRANSDUCER MONTERINGSBESLAG			
R70521	RV-100 hækmonterings beslag	kr. 476	kr. 595
A80479	Justerings beslag til RV100 Realvision 3D hæk monterings beslag	kr. 476	kr. 595
A80480	Jack plate beslag til RV100 Realvision 3D hæk monterings beslag	kr. 476	kr. 595
A80482	Afstandskit til Jack Plate beslag til RV100 Realvision 3D hæktransducer	kr. 236	kr. 295

RVX1000: I KASSEN

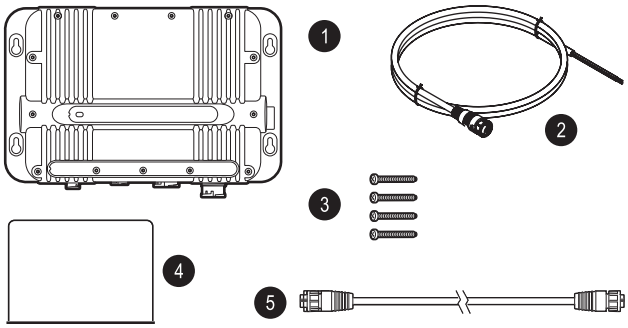

1. RVX1000 fiske-ekkolodsmodul
2. 1,5 m strømkabel
3. Skruer
4. Dokumentationspakke
5. RayNet netværkskabel 2 m

(mm / in.)

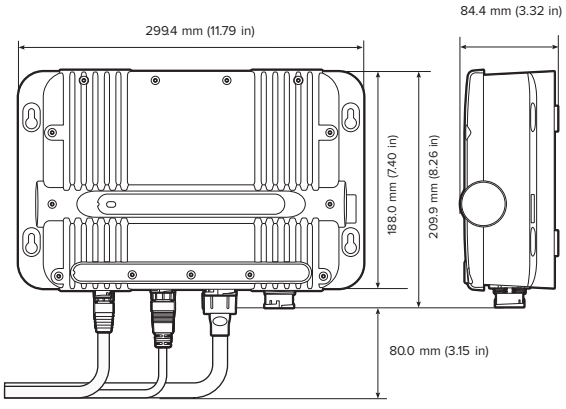

CP100 FISKE-EKKOLOD

FERSKVANDS- OG KYSTFISKERI

CP100 DownVision ekkolodsmodul

CP100 netværksekkolodsmodulet bringer CHIRP DownVision teknologi til Raymarines multifunktionsskærme. CP100's CHIRP DownVision® giver en fotolignende visning af verden under din båd, så du kan se bundstrukturer med utrolige detaljer og samtidig også fiskene.

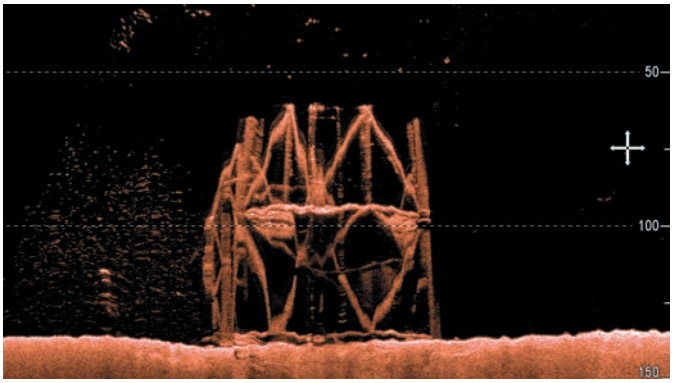

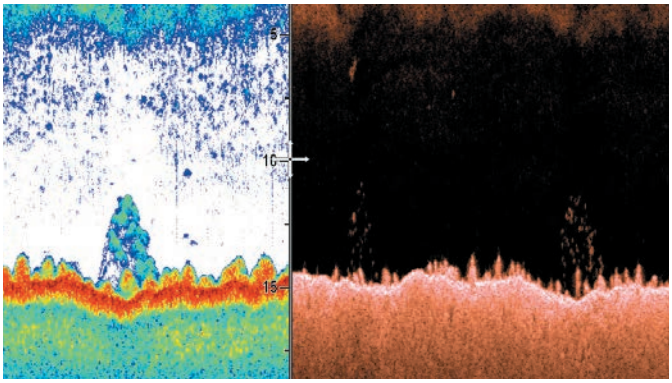

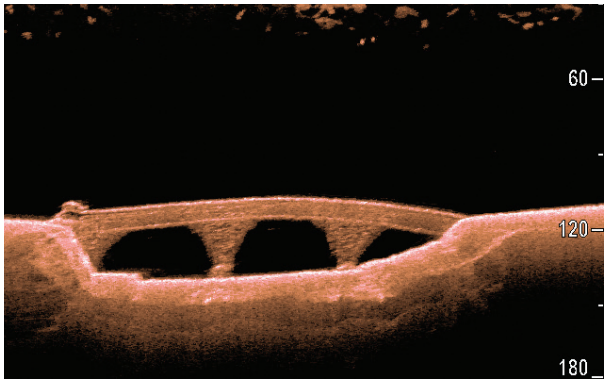

CP100 FISKE-EKKOLOD

VARENR	BESKRIVELSE	PRIS EKSKL. MOMS	PRIS INKL. MOMS
CP100			
FISKE-EKKOLODS MODULER			
E70204	CP100 DownVision sonar	kr. 4,476	kr. 5,595
CHIRP SONAR, DOWNVISION & SIDEVISION TRANSDUCERE			
E70342	CPT-S Plastik Konisk HIGH CHIRP Hækmonteret Transducer, 10m kabel	kr. 556	kr. 695
A80691	CPT-S Plastik konisk HIGH CHIRP indlimnings transducer, 0/12/20° muligheder med 6m kabel	kr. 1,196	kr. 1,495
E70339	CPT-S Plastik Konisk HIGH CHIRP Gennemføring 0° Vinklet Element Transducer, 10m kabel	kr. 1,276	kr. 1,595
A80448	CPT-S Plastik Konisk HIGH CHIRP Gennemføring 12° Vinklet Element Transducer, 10m kabel	kr. 1,276	kr. 1,595
A80447	CPT-S Plastik Konisk HIGH CHIRP Gennemføring 20° Vinklet Element Transducer, 10m kabel	kr. 1,276	kr. 1,595
A80446	CPT-S Bronze Konisk HIGH CHIRP Gennemføring 0° Vinklet Element Transducer, 10m kabel	kr. 1,756	kr. 2,195
E70340	CPT-S Bronze Konisk HIGH CHIRP Gennemføring 12° Vinklet Element Transducer, 10m kabel	kr. 1,756	kr. 2,195
E70341	CPT-S Bronze Konisk HIGH CHIRP Gennemføring 20° Vinklet Element Transducer, 10m kabel	kr. 1,756	kr. 2,195
A80351	CPT-100DVS Hækmonteret CHIRP Transducer, Dybde & Temp, forbindes Direkte til CP100 & xx8 MFDs (10m kabel)	kr. 1,036	kr. 1,295
A80277	CPT-110 Plastik Genf. CHIRP Transducer, Dybde & Temp. Tilsluttes Direkte til CP100 & xx8 MFDs (10m kabel)	kr. 2,636	kr. 3,295
A80350	CPT-120 bronze gennemførings CHIRP transducer med High Speed Fairing, dybde & temp, Forbindes direkte til CP100 & xx8 MFDs (10m kabel)	kr. 3,036	kr. 3,795
A80281	CPT-200 Hækmonteret Chirp Transducer, SideVision & Temp, Forbindes direkte til CP200 (10m kabel)	kr. 2,876	kr. 3,595
TILBEHØR			
A80363	CPT-S trolling motor monterings kit	kr. 316	kr. 395
R70496	CPT-S Hækmonterings bøjle inkl. Hardware	kr. 236	kr. 295
A80330	CPT-DV / CPT-DVS/CPT-100DVS Trolling Motor Beslag	kr. 316	kr. 395
A80273	CP100/CPT110/CPT120 4m transducer forlænger kabel	kr. 316	kr. 395

(mm / in.)

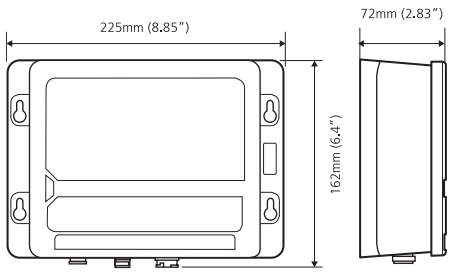

CP100: I KASSEN

1. Fiskeekkolodsmodul
2. 1 m strømkabel
3. Skruer
4. Dokumentationspakke

CP370 FISKE-EKKOLOD

HAV- OG KYSTFISKERI

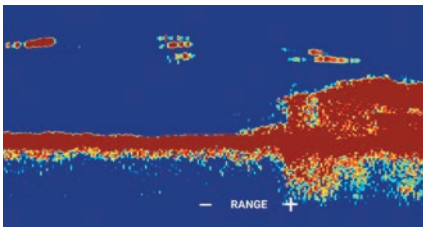

CP370 leverer fremragende klarhed, skarpere fiskemål og automatisk drift ved hjælp af Raymarines næstegenerations ClearPulse™ digital sonarbehandling. CP370 kan sende med op til 1.000 watts effekt og fungerer ved 200 kHz for kystfiskeri og 50 kHz for offshorefiskeri. ClearPulse™-signalbehandling styrer intelligent CP370 sonarparametre under alle forhold, så fiskere kan bruge mere tid på fiskeri og mindre tid på indstilling af sonaren.

CP370 Kompatibilitet med MFD

a-serien | c-serien | e-serien | eS-serien | gS-serien | C-Widescreen | G-serien-klassisk | E-klassisk | E-Widescreen | Axiom | Axiom+ | Axiom Pro | Axiom XL

VARENR	BESKRIVELSE	PRIS EKSKL. MOMS	PRIS INKL. MOMS
CP370			
FISKE-EKKOLODS MODULER			
E70297	CP370 1 kw Clear Pulse sonar modul	kr. 5,916	kr. 7,395
DYBDE – 600W TRANSDUCERE			
E66008	P79 Justerbar Indbygningstransducer, 600w	kr. 1,516	kr. 1,895
E66013	P319 Lavprofil Flush Gennemførings Transducer, 600w	kr. 1,596	kr. 1,995
E66014	B117 Lavprofil Flush Gennemførings Transducer, 600w	kr. 2,396	kr. 2,995
DYBDE/TEMPERATUR – 600W TRANSDUCERE			
A80567	P74 Dybde & Temp indvendig transducer med 9m kabel (CP370 stik)	kr. 1,116	kr. 1,395
E66085	B60 600W dybde & Temp Bronze gennemførings transducer med 20° vinklet element	kr. 2,716	kr. 3,395
E66086	B60 600W dybde & Temp Bronze gennemførings transducer med 12° vinklet element	kr. 2,716	kr. 3,395
A80568	SS60 600W Dybde & Temp Rustfri Stål Gennemførings XDCR med 0° Element & 9m kabel	kr. 3,676	kr. 4,595
A80569	SS60 600W Dybde & Temp Rustfri stål gennemførings Xdcr med 12° Tiltet Element & 9m kabel	kr. 3,676	kr. 4,595
A80570	SS60 600W Dybde & Temp Rustfri stål Gennemførings Xdcr med 20° Tiltet Element & 9m Kabel	kr. 3,676	kr. 4,595
E66077	P319 Dybde/Temp gennemførings transducer, plast 600w (CP370 8 pin)	kr. 1,516	kr. 1,895
DYBDE/FART/TEMPERATUR – 600W TRANSDUCERE			
E66054	P66 600w hækmonterings transducer, dybde og temp.	kr. 1,676	kr. 2,095
A66091	B744V 600W dybde, fart& Temp Bronze optagelig transducer (inkl. E66023 Fairing blok)	kr. 5,036	kr. 6,295
A66092	B744VL Langstokket gennemførings bronze Triducer (inkl. E66023 Fairing), 600w	kr. 5,436	kr. 6,795

CP370 FISKE-EKKOLOD

VARENR	BESKRIVELSE	PRIS EKSKL. MOMS	PRIS INKL. MOMS
DYBDE – 1KW HIGH PERFORMANCE TRANSDUCERE			
A66089	M260 Transducer med indbygningskit, 1kw	kr. 9,036	kr. 11,295
E66076	R199 Indbygnings Dp transducer, 1kw	kr. 21,996	kr. 27,495
DYBDE/TEMPERATUR – 1KW HIGH PERFORMANCE TRANSDUCERE			
E66084	TM258 1kW Bronze Dybde Transducer Hækmontering	kr. 6,876	kr. 8,595
E66082	B258 1 kw dybde & temperatur gennemførings . Transducer (inkl. fairing klods) (Tilsluttes direkte til DSM30 & CP300)	kr. 7,356	kr. 9,195
A102112	B164-12º 1 kw 50/200DT lavprofil bronze flush transducer (tilsluttes direkte til DSM30 & CP300)	kr. 8,076	kr. 10,095
A102113	B164-20º 1 kw 50/200DT lavprofil bronze flush transducer (tilsluttes direkte til DSM30 & CP300)	kr. 9,036	kr. 11,295
A102137	B164 0º 50/200 1kW dybde/temp bronze flush transducer	kr. 9,036	kr. 11,295
A80451	SS164 0° 1KW gennemførings . 200/50 kHz Rustfri Stål Dybde/Temp transducer (CP370)	kr. 10,316	kr. 12,895
A66098	SS164 12° 1KW gennemførings . 200/50 kHz Rustfri Stål Dybde/Temp transducer (CP370)	kr. 10,316	kr. 12,895
A66099	SS164 20° 1KW gennemførings 200/50 kHz Rustfri Stål Dybde/Temp transducer (CP370)	kr. 10,236	kr. 12,795
E66079	B260 1 kW Broadband gennemførings stok transd. (inkl. Fairing)	kr. 10,316	kr. 12,895
A102121	SS270 1kW 50/200 kHz bred stråle gennemførings transducer WDPL	kr. 10,316	kr. 12,895
FART/TEMPERATUR – TRANSDUCERE			
E66071	ST800/P120 Plast Flush gennemførings optagelig transducer inkl. E66022 Y-kabel	kr. 2,316	kr. 2,895
E66072	ST800/P120 Bronze Flush gennemførings optagelig transd. Inkl. E66022 Y-kabel	kr. 2,636	kr. 3,295
TILBEHØR			
E66010	5m Transducer Forlængerkabel med aftagelig omløber	kr. 876	kr. 1,095
E66066	Transducer adapter kabel til CP370 og DSM (8 pin) transducere til 7 pin	kr. 716	kr. 895
E66023	B744V/B744VL Hi-Speed Fairing Klods	kr. 1,116	kr. 1,395

CP370: I KASSEN

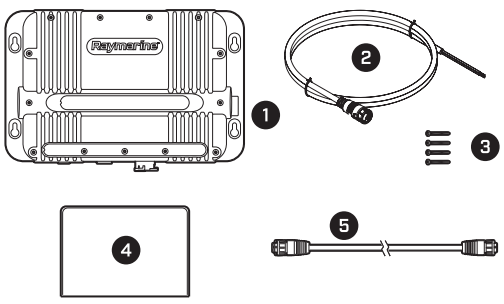

1. Ekkolodsmodul
2. Strømkabel på 1,5 m
3. Nr. 8 skruer
4. Dokumentationspakke
5. 2 m RayNet (hun-til-hunstik) netværkskabel

(mm / in.)

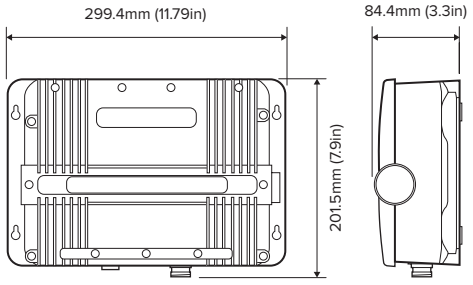

CP470 og CP570 EKKOLOD

CP470
OFFSHORE OG LANGS KYSTEN

CP570
PROFESSIONELT OG TURNERING

Med opløsningen, der er ti gange bedre end almindelige sonarer, leverer CHIRP-sonar modulerne CP470 og CP570 skarpere og mere definerede fiskemål og filtrerer automatisk uønsket fra. Sammensæt disse kraftfulde CHIRP ekkolodsmoduler med en Axiom MFD, og du vil aldrig igen gå glip af noget af det, der sker under overfladen.

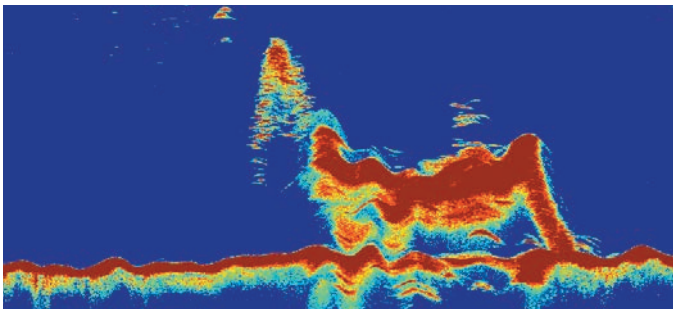

Seriøs offshore ekkolod
Ved at anvende et udvalg af lave, mellem og høje frekvenser kan CP470 og CP570's avancerede CHIRP-transceivere se igennem tætte ansamlinger af maddingsfisk, identificere springlag og samtidig gå efter ønskede game fisk.

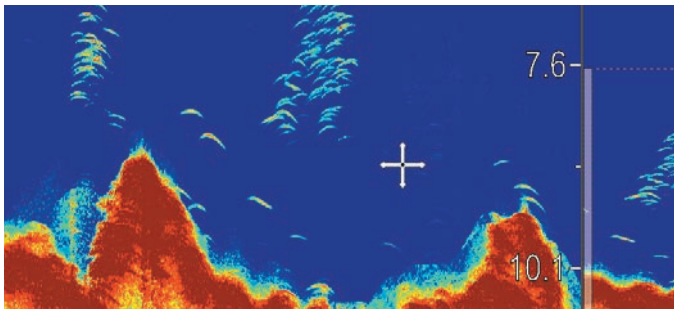

Bedst i klassen til mål adskillelse
CP470 og CP570 leverer enestående måldefinition og forbedret følsomhed ved hjælp af Raymarines eksklusive bredspektrede CHIRP sonar teknologi.

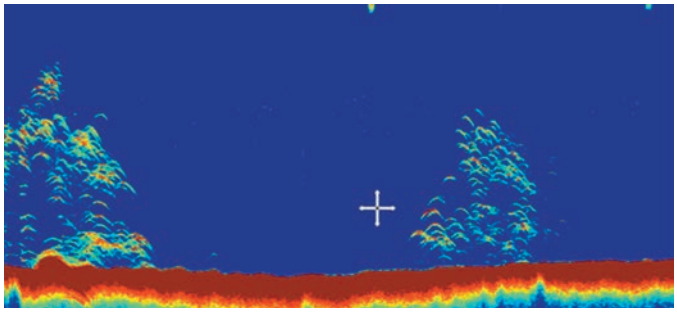

CP470 2 kW CHIRP
Gå målrettet efter fisk, identificer fødefisk og spor havbunden ned til 3.000 m med to justerbare CHIRP ekkolodskanaler.

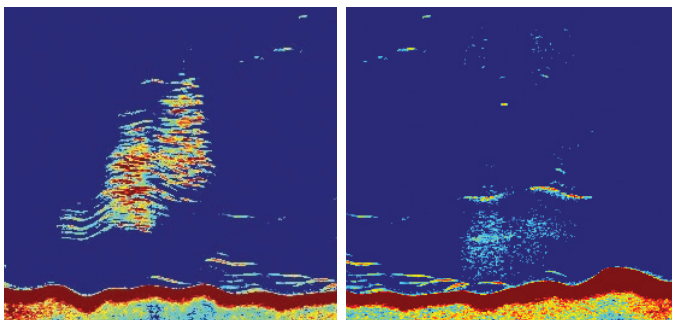

CP570: op til 4 kW effekt
Opgrader til et CP570 CHIRP-ekkolod med en kombineret udgangseffekt på 4 kW. Jag fisk i forskellige dele af vandsøjlen med CP570's to fuldt uafhængige 2 kW sonarkanaler.

CP470 og CP570 EKKOLOD

VARENR	BESKRIVELSE	PRIS EKSKL. MOMS	PRIS INKL. MOMS
CP470 & CP570			
CP470/CP570 FISKE-EKKOLOD MODUL			
E70298	CP470 Clear Pulse CHIRP sonar	kr. 9,676	kr. 12,095
E70258	CP570 Clear Pulse Chirp sonar	kr. 14,156	kr. 17,695
CP470/CP570 300W - 600W TRANSDUCERE			
A80014	B765LH TH Triducer bredbånds Bronze gennemføring	kr. 8,556	kr. 10,695
A80015	B765LM TH Triducer bredbånds Bronze gennemføring	kr. 7,836	kr. 9,795
A80016	B75L BB TH Lavprofil 0° Bronze gennemføring	kr. 6,956	kr. 8,695
A80017	B75M BB TH Lavprofil 0° Bronze gennemføring	kr. 7,356	kr. 9,195
A80018	B75H BB TH Lavprofil 0° Bronze gennemføring	kr. 6,956	kr. 8,695
A80034	B75M BB TH Lavprofil 12° Bronze gennemføring	kr. 7,356	kr. 9,195
A80035	B75H BB TH Lavprofil 12° Bronze gennemføring	kr. 6,956	kr. 8,695
A80036	B75M BB TH Lavprofil 20° Bronze gennemføring	kr. 7,356	kr. 9,195
A80037	B75H BB TH Lavprofil 20° Bronze gennemføring	kr. 6,956	kr. 8,695
CP470/CP570 1KW TRANSDUCERE			
T70075	B175 D/T skroggennemføring medium-høj transducer par 20 grader	kr. 22,876	kr. 28,595
T70076	B175 D/T skroggennemføring lav-medium transducer par 20 grader	kr. 23,356	kr. 29,195
T70077	B175 D/T skroggennemføring medium-høj transducer par 20 grader	kr. 22,076	kr. 27,595
CP470/CP570 1KW TRANSDUCERE			
A80042	B175L BB TH Lavprofil 0° 1000W bronze Gennemføring 1000W	kr. 12,236	kr. 15,295
A80043	B175M BB TH lavprofil 0° 1000W bronze gennemføring	kr. 11,436	kr. 14,295
A80044	B175H BB TH lavprofil 0° 1000W bronze gennemføring	kr. 11,036	kr. 13,795
A80045	B175L BB TH lavprofil 12° 1000W bronze gennemføring	kr. 12,236	kr. 15,295
A80046	B175M BB TH lavprofil 12° 1000W bronze gennemføring	kr. 11,436	kr. 14,295
A80047	B175H BB TH lavprofil 12° 1000W bronze gennemføring	kr. 11,036	kr. 13,795
A80048	B175L BB TH lavprofil 20° 1000W bronze gennemføring	kr. 12,236	kr. 15,295
A80049	B175M BB TH lavprofil 1000W 20° bronze gennemføring	kr. 11,436	kr. 14,295
A80050	B175H BB TH lavprofil 20° 1000W bronze gennemføring	kr. 11,036	kr. 13,795
A80319	B175H-W 1000W D/T gennemføring transducer Wide Beam transducer 0° vinkel	kr. 13,516	kr. 16,895
A80320	B175H-W 1000W D/T gennemføring transducer Wide Beam transducer 12° vinkel	kr. 13,516	kr. 16,895
A80321	B175H-W 1000W D/T gennemføring transducer Wide Beam transducer 20° vinkel	kr. 13,516	kr. 16,895

CP470 og CP570 EKKOLOD

VARENR	BESKRIVELSE	PRIS EKSKL. MOMS	PRIS INKL. MOMS
CP470 & CP570			
CP470/CP570 1KW TRANSDUCERE			
A80010	B265LH TH transducer bredbånd bronze gennemføring	kr. 15,436	kr. 19,295
A80011	B265LM TH transducer bredbånd bronze Genemføring	kr. 16,796	kr. 20,995
A80322	B275LH-W 1000W D/T Genf. Transducer lav-høj Wide Beam Bronze Transducer med udlign. Klods	kr. 18,796	kr. 23,495
A80012	M265LH transducer bredbånd Indenbords	kr. 16,396	kr. 20,495
A80038	M265LM IH transducer bredbånd (lav-medium) Indenbords	kr. 17,116	kr. 21,395
A80013	TM265LH TM transducer bredbånd hækmontering	kr. 13,916	kr. 17,395
A80041	TM265 LM Dybde & Temp Hækm. Lav-Medium Transducer	kr. 14,716	kr. 18,395
A80318	TM275LH-W 1000W D/T Hækmon. lav-høj Wide Beam Transducer	kr. 17,116	kr. 21,395
A80325	PM275LH-W 1000W D/T Forsæknings/Køl Mont. lav-høj Wide Beam Transducer	kr. 17,116	kr. 21,395
A80504	SS175L Low CHIRP 1kW D/T gennemføring transducer 20° Vinkel	kr. 16,796	kr. 20,995
A80505	SS175M Medium CHIRP 1kW D/T gennemføring transducer 20° vinkel	kr. 16,796	kr. 20,995
A80506	SS175H Bred CHIRP 1kW D/T Genf. transducer 20° vinkel	kr. 16,796	kr. 20,995
CP470/CP570 2KW TRANSDUCERE			
A80039	R109 D/T Gennemførings Lav-Høj 2KW støbt Transducer	kr. 24,876	kr. 31,095
A80040	R109 D/T Gennemførings Lav-Medium 2KW støbt Transducer	kr. 28,316	kr. 35,395
A80323	R109LH-W 2000W D/T Genf. Transducer lav-høj molded Wide Beam Transducer	kr. 27,516	kr. 34,395
A80133	R111 D/T Lav-Høj 2kW Indenbords Transducer	kr. 29,996	kr. 37,495
A80134	R111 D/T Lav-Medium 2kW Indenbords Transducer	kr. 30,956	kr. 38,695
A80326	PM111LH-W 2000W D/T Indlimnings/Forsæknings/Køl Mont. Low-High Wide Beam Transducer	kr. 29,996	kr. 37,495
A80378	PM411LM-W UltraWide 2KW Lomme/Køl-Montage Low-Medium CHIRP Transducer	kr. 40,956	kr. 51,195
A80377	R409LM-W UltraWide 2KW Gennemførings Low-Medium CHIRP Transducer	kr. 42,076	kr. 52,595
CP470/CP570 3KW TRANSDUCERE			
A80210	R509 D/T Gennemførings Lav-Høj, Højt Ydende 3KW Transducer	kr. 36,876	kr. 46,095
A80211	R509 D/T Gennemførings Lav-Medium, Højt Ydende 3KW Transducer	kr. 38,636	kr. 48,295
A80324	R509LH-W 3000W D/T Genf. Transducer Wide Beam Transducer	kr. 39,516	kr. 49,395
A80212	R599 D/T Indlimnings Lav-Høj, Højt Ydende 3KW Transducer	kr. 39,516	kr. 49,395
A80213	R599 D/T Indlimnings Lav-Medium, Højt Ydende 3KW Transducer	kr. 42,076	kr. 52,595
CP470/CP570 TILBEHØRSDELE			
A102146	CP470/CP570 Y Kabel	kr. 396	kr. 495
A102148	CP470/CP570 3m transducer forlænger kabel	kr. 396	kr. 495
A102150	CP470/CP570 5m transducer forlænger kabel	kr. 476	kr. 595
A80327	CP470/CP570 CHIRP Transducer Forlænger Kabel, 10 mtr	kr. 892	kr. 1,115
A80328	Single B75/B175 Operation Kabel	kr. 476	kr. 595
A80345	CP470-CP570 Fart-Temp Y-Kabel	kr. 476	kr. 595
A80346	CP370/CP470/CP570 Power Kabel	kr. 244	kr. 305

CP470 og CP570 EKKOLOD

CP470/CP570: I KASSEN

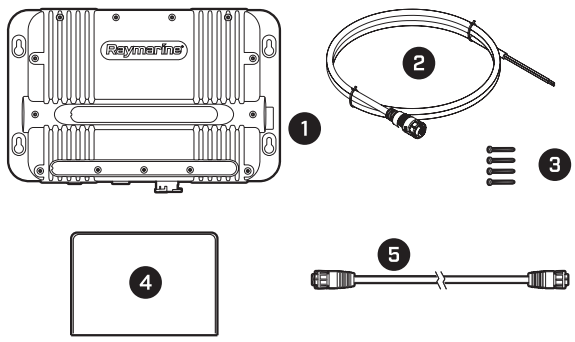

1. Ekkolodsmodul
2. Strømkabel på 1,5 m
3. Nr. 8 skruer
4. Dokumentationspakke
5. 2 m netværkskabel, RayNet (hunstik) til RayNet (hunstik)

(mm / in.)

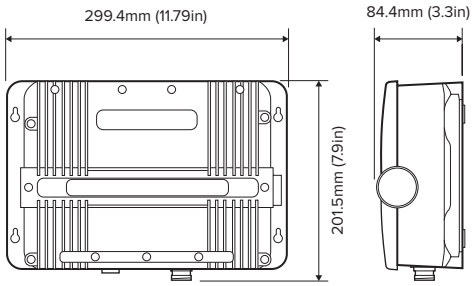

QUANTUM RADAR

SEJLADS CRUISING FISKERI

Dag- og nat radarsystemer fra Raymarine holder dig orienteret om trafikken omkring dig, fare og forhindringer, vejrudsigten og så meget mere. Brug din radar til at navigere i tæt tåge eller regn. Bekræft din båds position med super-nøjagtig radar-rækkevidde. Lad MARPA hjælpe dig med at navigere sikkert gennem en overfyldte havn. Nyd kortlignende kystdetaljer ved offshore sejlads. Raymarine tilbyder en bred vifte af radarløsninger til både af alle typer og størrelser.

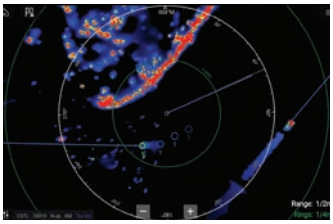

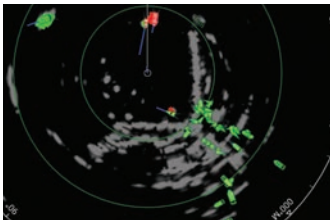

Kompakt ydeevne

Quantumradarer bruger solid-state CHIRP-impulskompressionsteknologi for at kunne levere fremragende målbevidsthed på både lange og ekstremt korte afstande. FLIR's eksklusive ATX™ avanceret målseparationsteknologi viser mål som både, bøjer og landmærker i uovertruffen opløsning og separationskvalitet.

Energieffektivt

Quantum-radarens solid-state-teknologi forbruger meget lidt strøm, hvilket især gør Quantum brugervenlig for fartøjer, der kører på batteri. Solid-state radarteknologi genererer også meget små udsendelser af stråler.

Quantum 2 med Doppler

Quantum 2 med Doppler øger din opmærksomhed ved at registrere ændringer i radarfrekvensekkoet fra bevægelige versus stationære mål. Quantum 2 efterfulgt af farvekoder, indkommende mål røde (farligt) og udgående mål grønne (sikkert), hvilket gør det nemt at skelne mellem potentielt farlige situationer, når du navigerer i områder med meget trafik.

Enkel installering

Som ved alle Raymarines Quantum-systemer vil du også drage fordel af et robust letvægtsdesign, der er nemt at installere. Quantum 2 kan installeres i en traditionel kabelkonfiguration, eller du kan anvende dens indbyggede wi-fi-teknologi, til at forbinde direkte til din Raymarine MFD.

QUANTUM RADAR

VARENR	BESKRIVELSE	PRIS EKSKL. MOMS	PRIS INKL. MOMS
Radar			
QUANTUM, PULS KOMPRIMERET CHIRP RADAR			
E70344	Quantum 18" Q24W - kun WIfi med 10m strømkabel	kr. 14,396	kr. 17,995
E70210	Quantum Q24C Radar med 10m strømkabel	kr. 15,196	kr. 18,995
T70243	Quantum Q24C Radar med 10m Strøm- og 10m data kabel	kr. 15,996	kr. 19,995
T70266	Quantum Q24C Radar med 15m Strøm- og 15m data kabel	kr. 16,156	kr. 20,195
QUANTUM 2 DOPPLER, PULS KOMPRIMERET CHIRP RADAR			
E70498	Quantum Q24D Doppler 18" Radar uden Power og Data kabel	kr. 17,196	kr. 21,495
T70416	Quantum Q24D Doppler 18" Radar med 10m strøm og 10m Data kabel	kr. 18,396	kr. 22,995
T70417	Quantum Q24D Doppler 18" Radar med 15m strøm kabel og 15m data kabel	kr. 18,796	kr. 23,495
QUANTUM KABLER			
A80274	Quantum Data Kabel 5m, Raynet stik	kr. 636	kr. 795
A80275	Quantum Data Kabel 10m, Raynet stik	kr. 956	kr. 1,195
A80310	Quantum Data Kabel 15m, Raynet stik	kr. 1,516	kr. 1,895
A80311	Quantum Data Kabel 25m, Raynet stik	kr. 2,396	kr. 2,995
A80309	Quantum Power Kabel 10m	kr. 556	kr. 695
A80369	Quantum 15m Strømkabel	kr. 716	kr. 895
A80308	Quantum Power og Data Adapter Kabler	kr. 396	kr. 495

QUANTUM/QUANTUM 2: I KASSEN

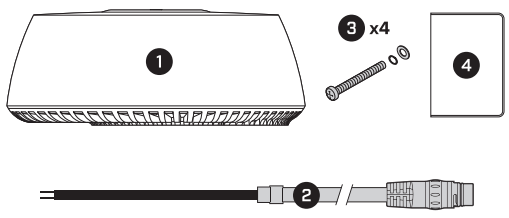

1. Quantum™ Radome
2. 10 m Strømkabel
3. M8 monteringsbolte, fjederskiver og flade pakskiver
4. Dokumentationspakke (inkl. monteringsskabelon)

(mm / in.)

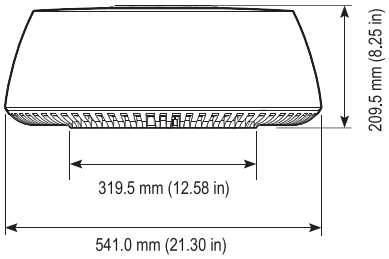

MAGNUM RADAR

SEJLADS

CRUISING/ARBEJDSBÅD/
RETSHÅNDHÆVELSE

FISKERI

Magnum åbne antenner

Magnum™ højtydende radarer med åben antenne giver lang rækkevidde og forbedret radarbilleddannelse af små mål til Raymarines multifunktionsnavigationsskærme. Med mange af de samme radarteknologier, som anvendes af USA's kystvagt, giver Magnum intelligent sporing af målobjekter og pålidelig præstation, alt sammen indeholdt i en elegant åben antenne, der er bygget til at modstå elementerne.

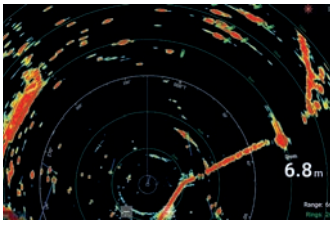

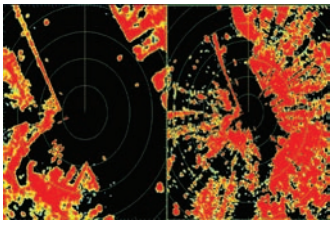

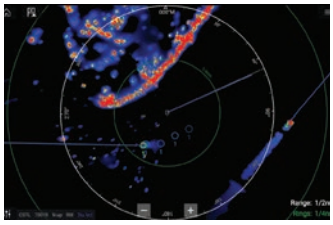

Lang rækkevidde

Magnum fås med 4 kW eller 12 kW udgangseffekt, og med enten en 4 fods eller en 6 fods åben antenne. Magnum-radarer giver en maksimal rækkevidde på op til 96 nm for 12 kW modeller – ideelt til havgående både – og op til 72 nm for 4 kW modeller.

De professionelles valg

Magnum-radarer er baseret på den samme radarteknologi, som Raymarine leverer til USA's kystvagt, så du kan stole på, at Magnum vil levere professionelle funktioner såsom teknologi til skærpning af strålebredden, der giver forbedrede detaljer og pejlingsopløsning. Kombiner Magnum med Axiom, og drag fordel af True Trails visning af målhistorik og kursopdateringer i realtid.

Vigtige kystorienterede krydstogtsværktøjer

Magnum-radarerne har dobbelt-scanning, der gør det muligt for dem samtidigt at arbejde på kort afstand for at undgå kollisioner og på lange distancer til kystnavigation. Magnum har også automatiske antennerotationshastigheder på 24 eller 48 RPM til hurtigere opdateringer ved sporing af kontakter på nært hold.

Udvidet målopmærksomhed

Magnum giver bedre situationsopmærksomhed med fuldautomatisk MARPA-målsøgning og -sporing. Magnum anvender også Raymarines Evolution eller AR200 9-aksede kurssensorteknologi til at levere nøjagtige målområder i realtid.

MAGNUM RADAR

VARENR	BESKRIVELSE	PRIS EKSKL. MOMS	PRIS INKL. MOMS
MAGNUM ÅBEN ANTENNE PAKKER			
T70408	4kW Magnum med 4ft Åben Antenne og 15m RayNet Radar Kabel	kr. 44,796	kr. 55,995
T70410	4kW Magnum Med 6ft Åben Antenne og 15m RayNet Radar Kabel	kr. 48,796	kr. 60,995
T70412	12kW Magnum Med 4ft Åben Antenne og 15m RayNet Radar Kabel	kr. 55,996	kr. 69,995
T70414	12kW Magnum med 6ft Antenne og 15m RayNet Radar Kabel	kr. 62,396	kr. 77,995
MAGNUM ÅBEN ANTENNE KOMPONENTER			
E70484	Magnum 4kW Pedistal Inklusiv VCM100	kr. 34,396	kr. 42,995
E70487	Magnum 12kW Pedistal Inklusiv VCM100	kr. 46,396	kr. 57,995
E70490	Magnum 4ft Åben Antenne	kr. 10,396	kr. 12,995
E70491	Magnum 6ft Åben Antenne	kr. 13,996	kr. 17,495
E52091	VCM100 – Spændings konverter modul (reservedel)	kr. 2,964	kr. 3,705
RADAR SCANNER KABLER			
A80227	5m Digital Radar Kabel Med Raynet Stik	kr. 1,116	kr. 1,395
A80228	10m Digital Radar Kabel Med Raynet Stik	kr. 1,516	kr. 1,895
A80229	15m Digital Radar Kabel Med Raynet Stik	kr. 1,996	kr. 2,495
A80230	25m Digital Radar Kabel Med Raynet Stik	kr. 2,876	kr. 3,595
A55076D	5m Digital Radar kabel (RJ45 Stik)	kr. 1,116	kr. 1,395
A55077D	10m Digital Radar kabel (RJ45 Stik)	kr. 1,516	kr. 1,895
A55078D	15m Digital Radar kabel (RJ45 Stik)	kr. 1,676	kr. 2,095
A55079D	25m Digital Radar kabel (RJ45 Stik)	kr. 2,964	kr. 3,705
A92141D	2.5m Digital Radar Forlængerkabel	kr. 564	kr. 705
A55080D	5m Digital Radar Forlængerkabel	kr. 1,140	kr. 1,425
A55081D	10m Digital Radar Forlængerkabel	kr. 1,516	kr. 1,895
A80160	RayNet (hun) til SeaTalkHS (hun) adapter - 400mm	kr. 476	kr. 595

MAGNUM RADAR

MAGNUM-PIEDESTAL: I KASSEN

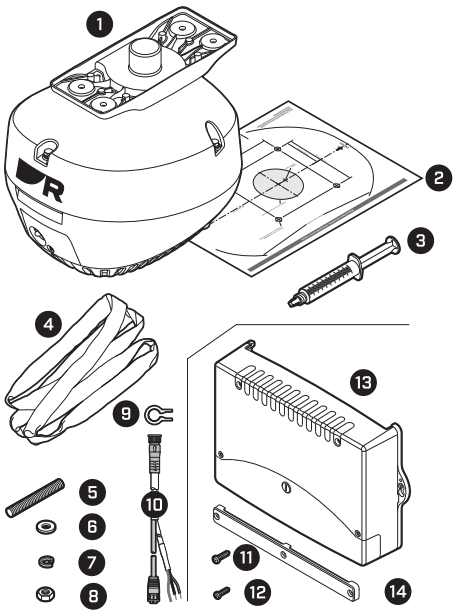

1. Piedestal
2. Monterings skabelon
3. Denso masse
4. Løfteslynge
5. Stiftskrue
6. Almindelig spændeskive
7. Fjeder spændeskive
8. Møtrik
9. Kabel værktøj
10. Radar-til-"RayNet og strøm"-kabel (15 m)
11. VCM100 monteringsskrue
12. VCM100 monteringsskrue til kabelklemme
13. VCM100 spændings omformer modul
14. VCM100 kabelklemme

MAGNUM RADAR

MAGNUM ANTENNE: I KASSEN

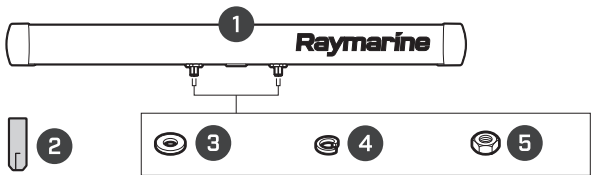

1. Antenne (4 fod eller 6 fod – 4 fod illustreret)
2. Justeringsguide med gevind
3. Almindelig spændeskive x4
4. Fjeder spændeskive
5. Møtrik

(mm / in.)

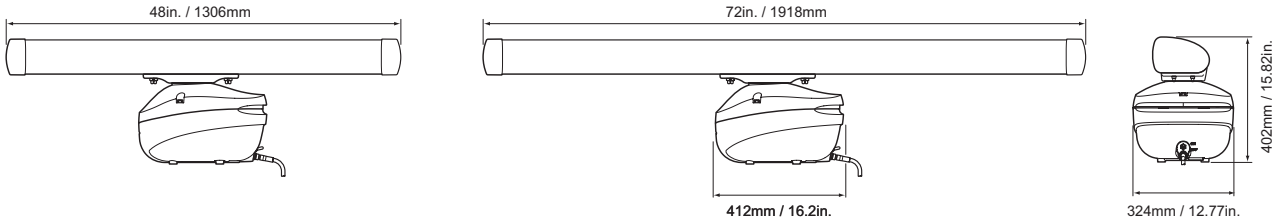

CYCLONE RADAR

CRUISING/ARBEJDSBÅD/
RETSHÅNDHÆVELSE

FISKERI

SOLID STATE RADAR MED ÅBEN ANTENNE

Som det ultimative udtryk for godt design, robust ydeevne og uovertruffen situationsopmærksomhed, giver Cyclone solid state radarer med åben antenne søfarende selvtillid til at håndtere de sværeste forhold, være et skridt foran i jagten på fisk og navigere travle vandveje med selvtillid. Cyclone radarer fås med et antennespan på 3, 4 eller 6 fod og to valgmuligheder for højeffektudgang. Cyclone-radarer giver uovertruffen målseparation og opløsning på lange afstande ved hjælp af CHIRP impulskompression og Raymarines stråleskærpningsteknologi. Hver model har innovative detektionsmuligheder, herunder Cyclone fuglefunktion, RangeFusion™-teknologi og højhastigheds billeddannelse med 60 rpm.

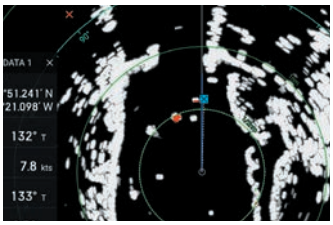

Doppler til sporing af målobjekter

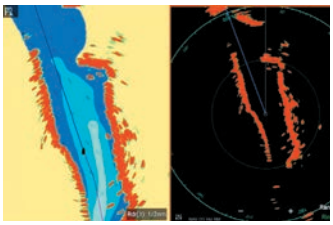

Præcise oplysninger om kystlinjen og målseparation på lange afstande

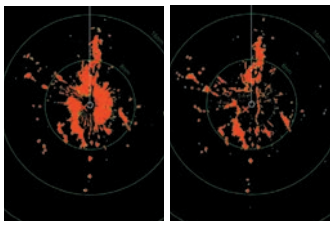

RangeFusion kombinerer korte og lange impulser til et enkelt billede

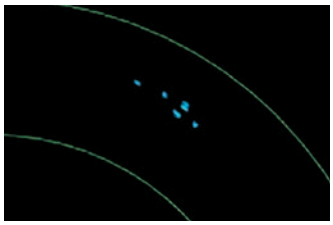

Cyclone optimerer intelligent indstillinger for forstærkning og tuning til billeddannelse af havfugle på store afstande

Avanceret Design

- Designet, der er inspireret af flyvinger, er udviklet til ekstreme forhold med en vindstyrke på op til 100 knob, hvilket er det bedste i klassen, og den er designet til at opfylde den kommercielle IEC 62388-standard for bådbåren radar
- Med en højde på 335 mm (13,1") giver Cyclone's lavere profil større fleksibilitet i relation til bådens arkitektur og mere tilpasningsdygtige installationsmuligheder.
- Innovativt design med piedestal skjuler kabelforbindelserne og giver en mere ordnet installation En hurtig rotationshastighed på 60 RPM giver 360 graders opmærksomhed og nøjagtige målspor i realtid
- Doppler målsporing forenkler fortolkningen af farlige og sikre målobjekter for ekstra sikkerhed.
- ARPA målsporing i professionel kvalitet. Cyclone sporer automatisk op til 50 mål samtidigt ved hjælp af den samme avancerede ARPA-teknologi, som USA's kystvagt sætter sin lid til.
- RangeFusion™-teknologi kombinerer korte og lange impulser i et enkelt radarbillede med stor klarhed og leverer samtidig exceptionelle mål ved korte og lange afstande.
- 4- og 6-fods valgmulighederne leverer overlegen målseparation og detektion på afstand
- 3-fods antenne giver samme performance som åben antenne på trange steder

CYCLONE RADAR

VARENR	BESKRIVELSE	PRIS EKSKL. MOMS	PRIS INKL. MOMS
CYCLONE ÅBEN ANTENNE PAKKER			
T70491	Cyclone 55W 3ft Åben Antenne - 15m Kabler	kr. 49,964	kr. 62,455
T70492	Cyclone 55W 4ft Åben Antenne - 15m Kabler	kr. 53,532	kr. 66,915
T70493	Cyclone 55W 6ft Åben Antenne - 15m Kabler	kr. 57,100	kr. 71,375
T70494	Cyclone Pro 110W 3ft Åben Antenne - 15m Kabler	kr. 60,676	kr. 75,845
T70495	Cyclone Pro 110W 4ft Åben Antenne - 15m Kabler	kr. 64,244	kr. 80,305
T70496	Cyclone Pro 110W 6ft Åben Antenne - 15m Kabler	kr. 67,996	kr. 84,995
CYCLONE ÅBEN ANTENNE KOMPONENTER			
E70620	Cyclone Radar Pedestal 55 Watts	kr. 34,244	kr. 42,805
E70621	Cyclone Pro Radar Pedestal 110 Watts	kr. 44,964	kr. 56,205
E70628	Cyclone 3ft Open Array	kr. 15,676	kr. 19,595
E70629	Cyclone 4ft Open Array	kr. 19,244	kr. 24,055
E70630	Cyclone 6ft Open Array	kr. 22,820	kr. 28,525
CYCLONE ÅBEN ANTENNE KABLER			
A80651	Cyclone Power Kabel 5M	kr. 1,036	kr. 1,295
A80652	Cyclone Power Kabel 10M	kr. 1,436	kr. 1,795
A80653	Cyclone Power Kabel 15M	kr. 1,684	kr. 2,105
A80654	Cyclone Power Kabel 25M	kr. 2,476	kr. 3,095
A80656	Cyclone Data Kabel 5m, Raynet stik	kr. 1,036	kr. 1,295
A80657	Cyclone Data Kabel 10m, Raynet stik	kr. 1,436	kr. 1,795
A80658	Cyclone Data Kabel 15m, Raynet stik	kr. 1,684	kr. 2,105
A80659	Cyclone Data Kabel 25m, Raynet stik	kr. 2,476	kr. 3,095
RADAR TILBEHØR			
RADAR MONTERINGSBESLAG			
A80382	Maste Monteringsbeslag for Quantum Radome Scanner (SC20)	kr. 2,748	kr. 3,435
M92722	Mastbeslag for 2/4kW 18" Radome	kr. 2,588	kr. 3,235
M92698	Mastbeslag for 4kW 24" Radome	kr. 3,524	kr. 4,405
X10006-SCA	Radar beskyttelsesbøjle for M92722 2kW 18" radome. Ikke quantum	kr. 1,636	kr. 2,045
SELV-NIVELLERENDE RADAR BESLAG			
X10000-SCA	Selv-niveaulerende mastebeslag - for 2kW / 4kW radomer	kr. 11,100	kr. 13,875
X10001-SCA	Selv-niveaulerende radome beslag for fremadretning på bakstag	kr. 12,748	kr. 15,935
X10002-SCA	Selv-niveaulerende radome beslag for bagudretning på bakstag	kr. 12,604	kr. 15,755
RADAR PÆLE BESLAG			
X10010-SCA	1.9m pæle monterings system for 18" / 24" radome scanner.	kr. 8,100	kr. 10,125
X10011-SCA	2.5m pæle monterings system for 18" / 24" radome scanner.	kr. 8,780	kr. 10,975
POWER TOWERS			
X10013-SCA	150mm radome komposite PowerTower®	kr. 4,428	kr. 5,535
X10012-SCA	350mm radome komposite PowerTower®	kr. 4,428	kr. 5,535
A80121	150mm (6") Rustfrit PowerTower®	kr. 3,356	kr. 4,195
X10018-SCA	Antenne beslag til GPS / VHF bruges til Power Tower eller Pæle Beslag (styrbord montering)	kr. 1,172	kr. 1,465
X10019-SCA	Antenne beslag til GPS / VHF bruges til Power Tower eller Pæle Beslag (bagbord montering)	kr. 1,172	kr. 1,465
TILBEHØR			
A80007	HS5-SeaTalkHS netværks switchboks (Raynet)	kr. 2,476	kr. 3,095
A80731	RNS5 Gigabit Raynet Netværks Switch	kr. 2,956	kr. 3,695
A80162	RayNet (M) til RayNet (M) kabel 100mm	kr. 476	kr. 595
A80160	RayNet (hun) til SeaTalkHS (hun) adapter - 400mm	kr. 476	kr. 595
E55060	SeaTalkHS Crossover Coupler	kr. 244	kr. 305
4115028	Ethernet Coupler f/vandtæt Termisk Kamera	kr. 156	kr. 195
E70096	Evolution EV1 Sensor	kr. 6,388	kr. 7,985

CYCLONE RADAR

CYCLONE: I KASSEN

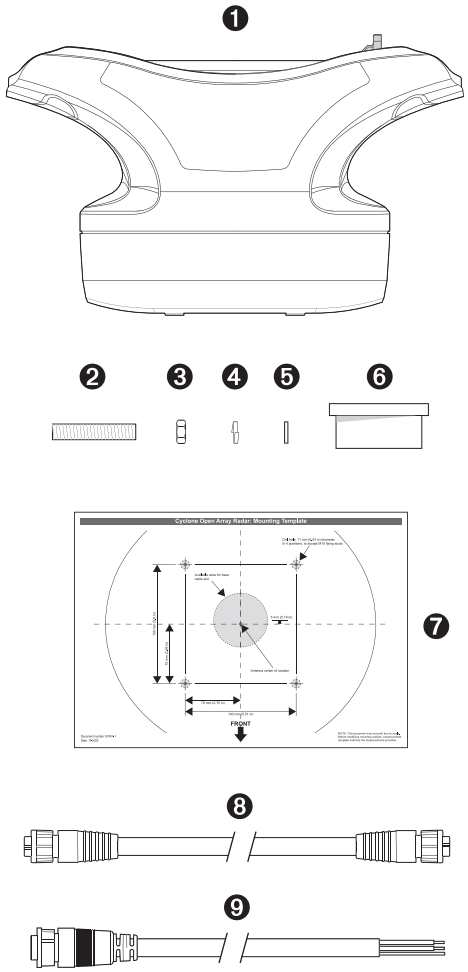

1. Piedestal
2. M10 stiftskrue x4
3. M10 møtrik x8
4. M10 fjederspændeskive x4
5. M10 almindelig spændeskive x4
6. Monteringspakning
7. Monteringsskabelon
8. Radardatakabel
9. Strømkabel

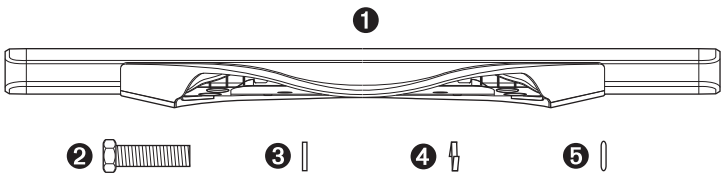

1. Antenne
2. Justeringsguide med gevind
3. Skive
4. Fjederspændeskive
5. Møtrik

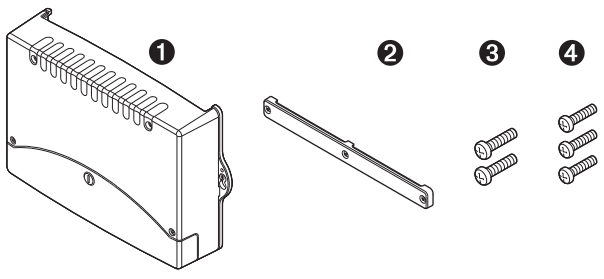

1. VCM100
2. Kabelklemme
3. VCM100 monteringsskrue x2
4. Monteringsskrue til kabelklemme x3

CYCLONE RADAR

(mm / in.)

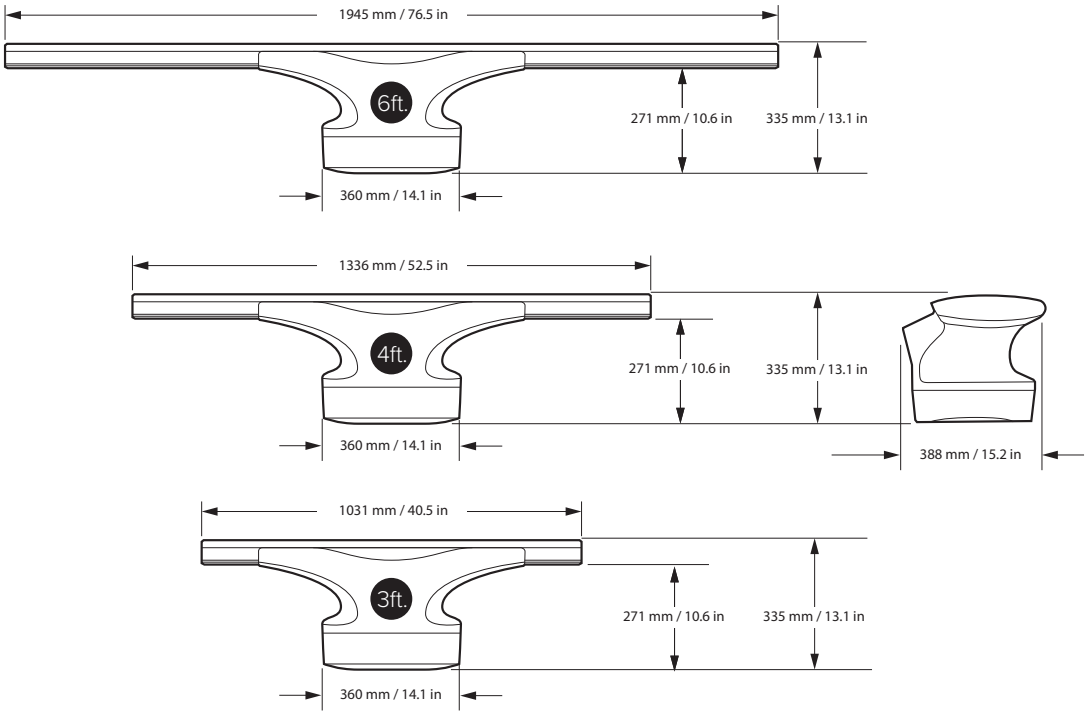

AUTOPILOTER

SEJLADS CRUISING FISKERI

Evolution autopiloter, der er kulminationen af Raymarines ekspertise inden for autopiloter og avanceret styringsteknologi fra luftfartsindustrien, leverer et helt nyt niveau inden for præcisionsstyring. Hvert Evolution-autopilotsystem består af følgende komponenter: en Evolution 9-akset sensorkerne, en aktuator kontrolenhed (ACU), en styremekanisme og et kontroldisplay.

EV-200 INDENBORDS

EV200 systempakker kontrollerer fartøjer med enhver type 1 drivenhed (hydraulisk, lineær, sejl eller motor).

EV-1 ACU-200 p70Rs p70s

Type 1 lineær motor | Type 1 rotary motor | Type 1 hydraulisk pumpe

EV-400 INDENBORDS

EV400 pakken kontrollerer fartøjer med enhver type 1 til type 3 mekaniske eller hydrauliske styreenheder.

EV-1 ACU-400 p70Rs p70s

Type 1/2 lineær motor | Type 1/2 rotary motor | Type 1/2/3 hydraulisk pumpe

EV-2 p70Rs

EV200 DRIVE-BY-WIRE INDENBORDS

EV-2 er blevet designet til de seneste drive-by-wire styringssystemer og tilsluttes direkte til Raymarines SeaTalk^{NG}-bus.

Inkluderer: Volvo; Teleflex Optimus; Xenta; Yamaha og meget mere.

EV-1 ACU-300 p70Rs

EV-300 SOLENOID INDENBORDS

EV300 systemet er til brug med elektriske solenoider, der kontrollerer fartøjets hydrauliske styresystem.

AUTOPILOTER

INDENBORDS AUTOPILOTER							
Styreenheder	**Cylinderkapacitet (cu/cc tom.) (Hydraulisk)**	**Fartøjets deplacement kg/lbs**	**Autopilotens kontrolenhed**				
			EV-100	**EV150**	**EV-200**	**EV-300**	**EV-400**
Type 0,5 liter hydraulisk pumpe	50–125 / 3–7.6	NA	●	●			
Type 1 hydraulisk pumpe	80–230 / 4,9–14	NA		●	●		
Type 1 mekaniske roterende-/lineære motorer		11.000/24.000			●		
Type 1 Universel I/O drivenhed		NA			●		
Type 2 hydraulisk pumpe	230–350 / 14–21	NA					●
Type 3 hydraulisk pumpe	350–500 / 21–30,5	NA					●
Type 2 hydraulisk lineær		22.000/48.000					●
Type 3 hydraulisk lineær		35.000/77.000					●
Type 2 kort mekanisk lineær drivenhed		15.000/33.000					●
Type 2 lang mekanisk lineær drivenhed		20.000/44.000					●
Type 2 mekanisk roterende drivenhed		20.000/44.000					●
Solenoid drivenhed		NA				●	
ZF sejldrevs systemer		NA					●

EV-100 RAT

EV-100 ratpilot inkluderer en fuldt lukket ratmotor til enkel installering og fremragende autopilot styring.

EV-100 RORPIND

Raymarine EV-100 rorpindspiloter er perfekte til større rorpindsstyrede lystfartøjer med en displacement op til 6.000 kg.

EV-100/EV-150 POWER PILOT

For både med en enkelt udenbordsmotor med hydraulisk styring leverer EV-100 og EV-150 perfekt styring ved hjælp af Raymarines eksklusive Hydro-Balance™-teknologi.

COCKPIT AUTOPILOTER						
Beskrivelse af cockpit pilot	**Maksimal displacement**	**Bådens type**	**Pakkens indhold**			
			EV	**ACU**	**Kontrolenhed**	**Motor**
EV-100 rat	7.500 kg (16.000 lbs)	Sejl	EV-1	ACU-100	p70s	Ratstyring
EV-100 Rorpind	6,000kg (13,200lbs)	Sejl	EV-1	ACU-100	p70s	Rorpinds enhed

Husk altid at tage din båds fulde vægt i betragtning (ofte 20 % over den designede displacement).

AUTOPILOTER

VARENR	BESKRIVELSE	PRIS EKSKL. MOMS	PRIS INKL. MOMS
Autopilot			
EVOLUTION SYSTEM PAKKER MED DRIVENHED, UDEN DISPLAY			
T70248	Evolution rat pilot, ACU-100, EV-1 sensor, STNG kabelkit & rat drivenhed. Note MFD eller autopilot display er nødvendigt.	kr. 11,196	kr. 13,995
T70249	Evolution Tiller Pilot, ACU-100 & Tiller Drive. Note MFD eller autopilot display er nødvendigt.	kr. 11,196	kr. 13,995
T70250	Evolution Hydraulik Pilot, ACU-100 & 0.5l hydraulik pumpe. Note MFD eller autopilot display er nødvendigt.	kr. 11,196	kr. 13,995
EVOLUTION SYSTEM PAKKER MED DRIVENHED			
T70154	Evolution Hydraulik Pilot med p70Rs display, ACU-100, EV-1 sensor, 0,5L hydraulik pumpe & STNG kabelkit	kr. 13,356	kr. 16,695
T70153	Evolution Rorpinds Pilot med p70s display, ACU-100, EV-1 sensor, Trykstang og STNG kabelkit	kr. 13,356	kr. 16,695
T70152	Evolution Rat Pilot med p70s display, ACU-100, Rat Drev, EV-1 sensor og STNG kabelkit	kr. 13,356	kr. 16,695
T70330	Evolution Hydraulik Pilot med p70Rs kontrol display, ACU-150, 1L hydraulik pumpe og Ev1 kabel kit	kr. 17,116	kr. 21,395
T70157	Evolution Pilot med p70Rs display, ACU-200, EV-1 sensor, STNG kabelkit & Type 1 Hydraulik pumpe	kr. 20,796	kr. 25,995
T70158	Evolution Pilot med p70 display, ACU-200, EV-1 sensor, STNG kabelkit & Type 1 Lineær drev	kr. 24,556	kr. 30,695
EVOLUTION SYSTEM PAKKER			
T70281	Evolution Autopilot med p70s kontrol display, Ev1 kabel kit & ACU-100 (passer til 0.5l Hydraulik, Rat & Tiller driveenheder)	kr. 11,196	kr. 13,995
T70407	Evolution Autopilot med p70Rs Display & ACU-150, EV1 Sensor Core, EV1 Kabel kit (passer til 1.0l 12v Hydraulisk Pumpe)	kr. 12,636	kr. 15,795
T70155	Evolution Pilot med p70s display, ACU-200, EV-1 sensor & STNG kabelkit (passer til type 1 drivenheder)	kr. 17,116	kr. 21,395
T70156	Evolution Pilot med p70Rs display, ACU-200, EV-1 sensor & STNG kabelkit (passer til type 1 drivenheder)	kr. 17,116	kr. 21,395
T70160	Evolution Solenoide Pilot med p70Rs display, ACU-300, EV-1 sensor & STNG kabelkit (passer til styring med solenoider)	kr. 21,036	kr. 26,295
T70164	Evolution DBW Pilot med p70Rs display & STNG kabelkit (passer til drive by wire styresystemer)	kr. 20,796	kr. 25,995
T70214	Evolution DBW Autopilot med p70Rs display (forbindes direkte til Volvo IPS / Aquamatic system Forbindelse)	kr. 22,316	kr. 27,895
T70161	Evolution Pilot med p70s display, ACU-400, EV-1 sensor & STNG kabelkit (passer til type 2 & 3 drivenheder)	kr. 22,476	kr. 28,095
T70162	Evolution Pilot med p70Rs display, ACU-400, EV-1 sensor & STNG kabelkit (passer til type 2 & 3 drivenheder)	kr. 22,476	kr. 28,095
AUTOPILOT KONTROLENHED			
E70328	p70s Autopilot Kontrolenhed (Sejlbåd)	kr. 5,196	kr. 6,495
E70329	p70Rs Autopilot Kontrolenhed (Motorbåd)	kr. 5,212	kr. 6,515
A80532	Autopilot Follow-On Tiller Betjenings Kontrol Enhed	kr. 5,060	kr. 6,325
A80602	Autopilot Follow-On Tiller Steer Control Head (Auto - Power Steer - Auto)	kr. 5,060	kr. 6,325
EVOLUTION DELE			
E70096	Evolution EV1 Sensor	kr. 6,388	kr. 7,985
E70097	Evolution EV2 Sensor	kr. 16,396	kr. 20,495
E70098	ACU-100	kr. 4,100	kr. 5,125
E70430	ACU-150	kr. 5,460	kr. 6,825
E70099	ACU-200	kr. 7,100	kr. 8,875
E70139	ACU-300	kr. 14,244	kr. 17,805
E70100	ACU-400	kr. 14,964	kr. 18,705

AUTOPILOTER

VARENR	BESKRIVELSE	PRIS EKSKL. MOMS	PRIS INKL. MOMS
EVOLUTION TILBEHØR			
R70160	Evolution Kabel Kit	kr. 1,516	kr. 1,895
R70192	Evolution Kabel Kit EV-2	kr. 716	kr. 895
R70161	Evolution EV-enhed paknings pakke	kr. 236	kr. 295
R70162	Evolution EV-enhed bøjle til skot	kr. 396	kr. 495
A80437	GPS/MicroTalk Monterings Kit	kr. 244	kr. 305
E15023	SmartController Trådløs Autopilot Kontrolenhed system	kr. 4,476	kr. 5,595
E15024	S100 Trådløs Autopilot Kontrolenhed system	kr. 3,532	kr. 4,415
A18104	Kun S100 Kontrolenhed	kr. 2,316	kr. 2,895
A18105	Kun Smartcontroller	kr. 3,756	kr. 4,695
A18106	Base Station	kr. 1,756	kr. 2,195
A80355	Sort Ramme til i50/i60/i70/Piloter (eS serie / AXIOM design)	kr. 156	kr. 195
R70663	i50 / i60 / i70 / p70/i70s/p70s Instrumentdæksel sort (eS / AXIOM design)	kr. 156	kr. 195
R70664	p70R/p70Rs Instrumentdæksel sort (eS / AXIOM design)	kr. 156	kr. 195
A80356	Gunmetal Ramme for i50/60/70/Pilots (eS series design)	kr. 156	kr. 195
A80357	i50 / i60 / i70 / p70 Instrumentdæksel (eS series design)	kr. 156	kr. 195
A80358	p70R Instrumentdæksel (eS series design)	kr. 156	kr. 195
R70368	Sort Ramme til i50/60/70/Piloter (a, c, e series design)	kr. 156	kr. 195
R22168	Gunmetal Ramme til i50/60/70/Pilots (a, c, e series design)	kr. 156	kr. 195
R22169	i50 / i60 / i70 / p70 Instrumentdæksel (a, c, e series design)	kr. 156	kr. 195

AUTOPILOTER

VARENR	BESKRIVELSE	PRIS EKSKL. MOMS	PRIS INKL. MOMS
Autopilot			
MOTOR KONTROL INTERFACE & TILBEHØR			
E70227	ECI-100 Universal Motor og Kontrol Interface	kr. 2,636	kr. 3,295
A80649	Volvo IPS Interface Enhed	kr. 8,556	kr. 10,695
E70240	Volvo Motor EVC Link Kabel (1m)	kr. 636	kr. 795
E70241	Volvo Motor Y Kabel	kr. 636	kr. 795
E70242	Yamaha Command-Link Kabel (1m)	kr. 636	kr. 795
E70305	Caterpiller Motor 12 Pin Link Kabel (400mm)	kr. 636	kr. 795
E70260	NMEA 2000 Devicenet han til Devicenet hun kabel (2m)	kr. 636	kr. 795
Z-DREVS DRIVENHEDER			
E12026	Universal I/O Drivenhed	kr. 8,556	kr. 10,695
M81138	Z-Drive Drivenhed	kr. 8,172	kr. 10,215
KÆDEDREVS DRIVENHEDER			
M81135	Type 1 Kædedrev 12V	kr. 12,820	kr. 16,025
M81136	Type 2 Kædedrev 12V	kr. 13,532	kr. 16,915
M81137	Type 2 Kædedrev 24V	kr. 14,244	kr. 17,805
HYDRAULISKE PUMPER			
E12139	Type 0.5 Hydraulik Pumpe 12V - 50-110cc Cyl. Vol.	kr. 5,316	kr. 6,645
M81120	Type 1 Hydraulik Pumpe 12V - 80-230cc Cyl. Vol.	kr. 6,028	kr. 7,535
M81121	Type 2 Hydraulik Pumpe 12V - 230-350cc Cyl. Vol.	kr. 7,116	kr. 8,895
M81122	Type 3 Hydraulik Pumpe 12V - 350-500cc Cyl. Vol.	kr. 8,172	kr. 10,215
M81119	Type 1 Hydraulik Pumpe 24V - 80-230cc Cyl. Vol.	kr. 6,388	kr. 7,985
M81123	Type 2 Hydraulik Pumpe 24V - 230-350cc Cyl. Vol.	kr. 7,516	kr. 9,395
M81124	Type 3 Hydraulik Pumpe 24V - 350-500cc Cyl. Vol.	kr. 8,956	kr. 11,195
HYDRAULISKE LINEÆRE DRIVENHEDER			
E12207	Type 2 12V hydraulisk linært Drev - op til 22 tons depl.	kr. 24,964	kr. 31,205
E12208	Type 2 24V hydraulisk linært Drev - op til 22 tons depl.	kr. 24,964	kr. 31,205
M81202	Type 3 12V hydraulisk linært Drev - op til 35 tons depl.	kr. 28,532	kr. 35,665
M81203	Type 3 24V hydraulisk linært Drev - op til 35 tons depl.	kr. 28,532	kr. 35,665
MEKANISK LINEÆR DRIVENHEDER			
M81130	Type 1 Linært Drev 12V Kort	kr. 14,244	kr. 17,805
M81131	Type 2 Linært Drev 12V Kort	kr. 16,316	kr. 20,395
M81132	Type 2 Linært Drev 12V Lang	kr. 16,316	kr. 20,395
M81133	Type 2 Linært Drev 24V Kort	kr. 16,316	kr. 20,395
M81134	Type 2 Linært Drev 24V Lang	kr. 16,396	kr. 20,495
TILBEHØR			
D165	Girdle Support Beslag Kit	kr. 796	kr. 995
D166	Adapter Tap Beslag Kit	kr. 1,516	kr. 1,895
D228	Rortransducer Linær Feedback monteringskit	kr. 636	kr. 795
D250	Rustfri Stål Ror Reference Ball Pin	kr. 316	kr. 395
D309	Z-Drev Monteringsbeslag Mercruiser V8	kr. 4,796	kr. 5,995
M81166	Hydraulik Kontraventil	kr. 1,996	kr. 2,495
M81167	12V Solenoid Ventil	kr. 3,596	kr. 4,495
M81182	13 Tandet Tandhjul	kr. 796	kr. 995
M81183	15 Tandet Tandhjul	kr. 1,140	kr. 1,425
M81105	Rorvinkel Cirkulær Transducer	kr. 2,172	kr. 2,715

AUTOPILOTER

ST1000/ST2000 RORPINDSPILOT

Aftagelige cockpit baserede autopiloter til rorpindsstyrede lystfartøjer. Rorpindspiloter har altid været verdens mest populære piloter.

Anbefalet maksimal displacement Raymarine ST1000: 3.000 kg Raymarine ST2000: 4.500 kg. Husk altid at tage din båds fulde vægt i betragtning (ofte 20 % over den designede displacement).

VARENR	BESKRIVELSE	PRIS EKSKL. MOMS	PRIS INKL. MOMS
Autopilot			
RORPINDS PILOTER			
A12004	ST1000 Plus Rorpindspilot (57kg tryk - op til 3 ton depl.)	kr. 4,076	kr. 5,095
A12005	ST2000 Plus Rorpindspilot (77kg tryk - op til 4,5 ton depl.)	kr. 4,796	kr. 5,995
COCKPIT PILOT TILBEHØR - RORPIND			
A80737	EV100 Tiller Drive inklusive installationssæt	kr. 6,796	kr. 8,495
Q047	Rorpinds Drivenhed Alene	kr. 6,156	kr. 7,695
D001	Tap til Rorpind (5 stk.)	kr. 172	kr. 215
D002	Messingbøsning (5 stk.)	kr. 316	kr. 395
D003	25 mm Forlænger til trykstang	kr. 244	kr. 305
D004	50 mm Forlænger til trykstang	kr. 244	kr. 305
D005	75 mm Forlænger til trykstang	kr. 244	kr. 305
D006	100 mm Forlænger til trykstang	kr. 316	kr. 395
D007	125 mm Forlænger til trykstang	kr. 244	kr. 305
D008	150 mm Forlænger til trykstang	kr. 316	kr. 395
D009	25 mm Bøjle Til Rorpind	kr. 476	kr. 595
D010	50 mm Bøjle Til Rorpind	kr. 476	kr. 595
D011	75 mm Bøjle Til Rorpind	kr. 396	kr. 495
D159	102 mm Bøjle Til Rorpind	kr. 476	kr. 595
D160	127 mm Bøjle Til Rorpind	kr. 476	kr. 595
D337	Strøm Hanstik ST1000/2000 Plus Serien	kr. 316	kr. 395
D338	Strøm Sokkel ST1000/2000 Plus Serien	kr. 476	kr. 595
D339	Strøm Han/Hun ST1000/2000 Plus Serien	kr. 636	kr. 795
D026	38mm Piedestal Beslag	kr. 636	kr. 795
D027	51mm Piedestal Beslag	kr. 636	kr. 795
D028	64mm Piedestal Beslag	kr. 636	kr. 795
D029	76mm Piedestal Beslag	kr. 636	kr. 795
D030	89mm Piedestal Beslag	kr. 636	kr. 795
D031	Karm Monteringsbeslag	kr. 716	kr. 895
G004	Pilot Ende Stykke	kr. 156	kr. 195
COCKPIT PILOT TILBEHØR - RAT			
E12093	MK2 Ratdrev med fittings (ST4000W Drev)	kr. 5,212	kr. 6,515
E15017	ST4000W MK2 Fladt Beslag til Ratdrev	kr. 556	kr. 695
E15018	MK2 Ratdrev rund pedistal installationskit	kr. 556	kr. 695
A18083	Drivrem for MK2 Rat Pilot	kr. 476	kr. 595

AUTOPILOTER

P70R/P70

1. Dokumentation
2. Panel tætning
3. 400mm SeaTalk^{NG} spur kabel (A06038)
4. p70s eller p70Rs kontrolenheder
5. Soldæksel
6. Gunmetal reserveramme (A80354)
7. 4 beslag anordninger

(mm / in.)

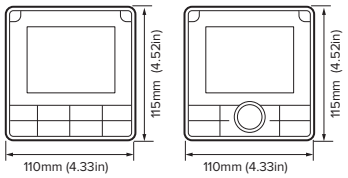

p70s / p70Rs

EV1/EV2

1. Monterings trim
2. EV-1E/V-2
3. Tætningsring
4. Monteringsbakke
5. Tætningsring
6. Vægmonteringsbeslag
7. Skruer til dæk- eller beslagmontering
8. Skruer til vægbeslag
9. Dokumentpakke
10. 1m SeaTalk^{NG} spur kabel

(mm / in.)

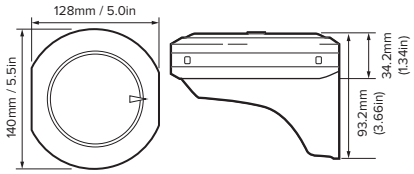

EV-1 / EV-2

ACU-100/ACU-150

1. ACU enhed
2. Dokumentationspakke
3. Skruer (panhovedtype)
4. SeaTalk^{NG} spur til kabel 1m

(mm / in.)

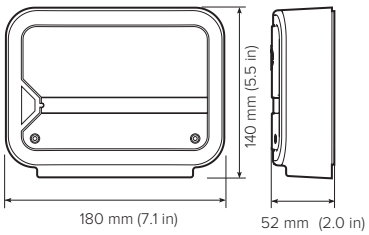

ACU-100/ACU-150

ACU-200 / 300 /400

1. ACU enhed
2. Rorføler Leveres ikke med alle systempakker. Fås også separat som M81105
3. Kabelbindere
4. Monteringsskruer
5. Dokumentpakke

(mm / in.)

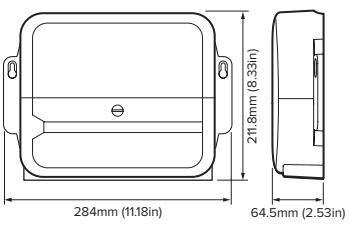

ACU-200/300/400

AUTOPILOTER

(mm / in.)

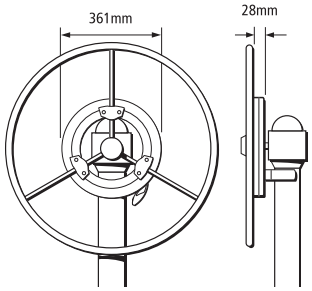

EV-100 Wheel Pilot

(mm / in.)

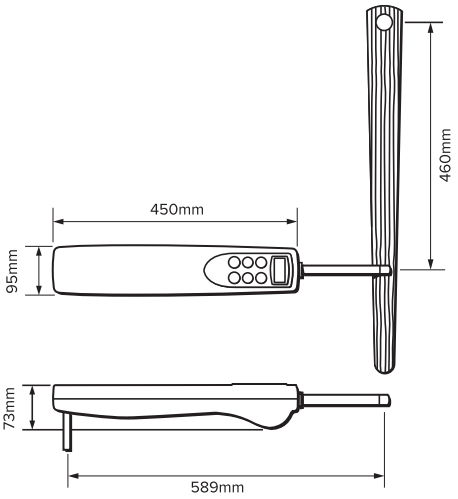

ST1000/ST2000

(mm / in.)

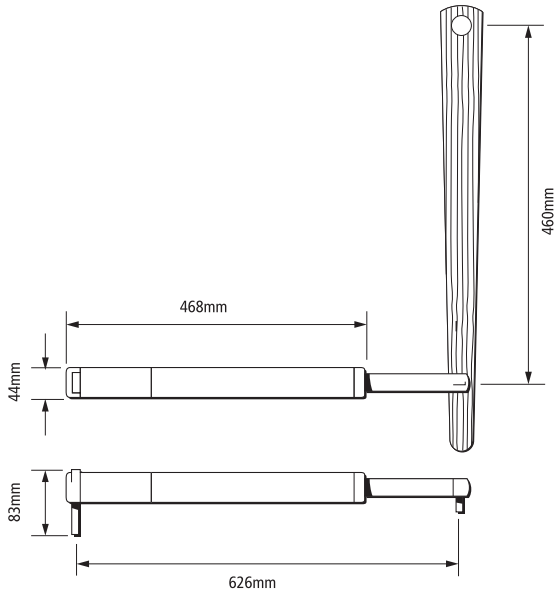

EV-100 rorpindspilot

INSTRUMENTER

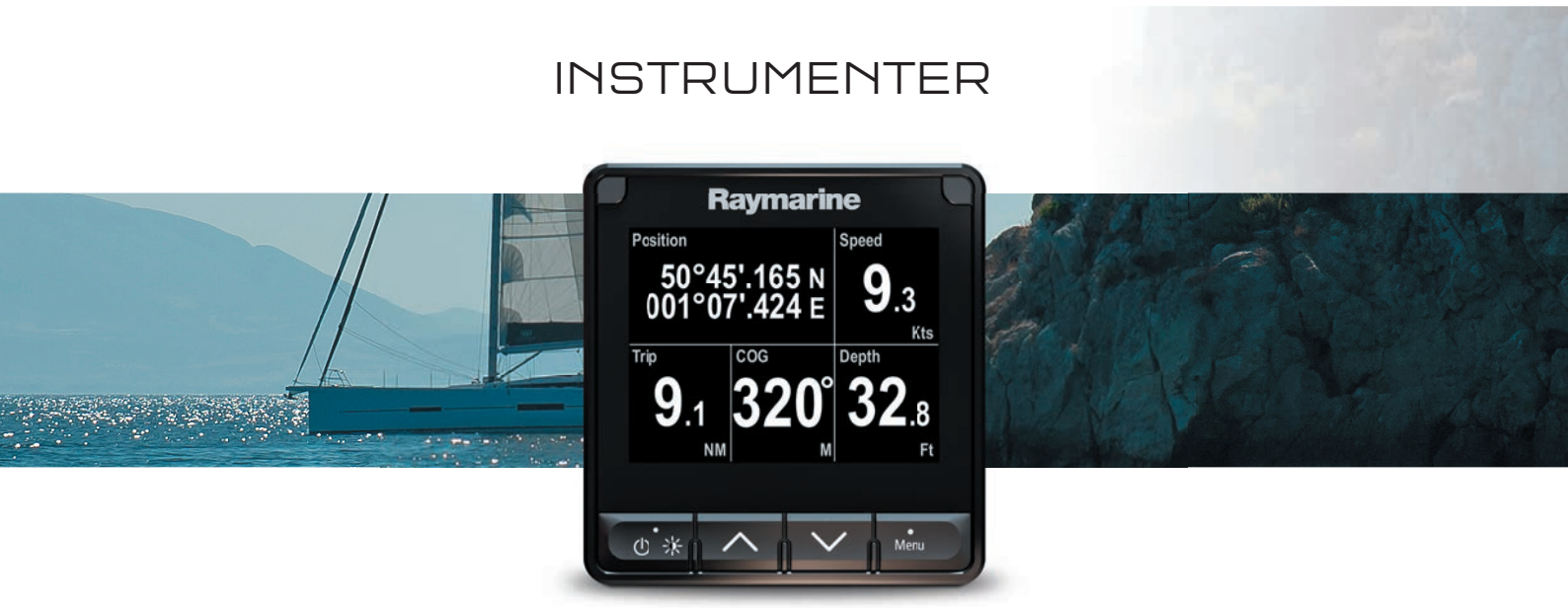

SEJLADS CRUISING FISKERI

Raymarine instrumenter er verdenskendte for deres nøjagtighed, innovative funktioner og høje ydeevne. Fra den pladsbesparende i40-serie til i70s multifunktions serien findes der Raymarine instrumenter, der opfylder enhver kaptajns behov.

i40 instrument display

Store displays til mindre motorbåde, sejlbåde og RIB'er. Disse kompakte, men alligevel kraftige SeaTalk^{NG} instrumenter tilbyder fuld integration med Raymarine autopiloter og navigationsudstyr og kan overflademonteres eller monteres på svingtap.

i50 instrument display

i50 sortimentet består af 3 digitale displays: Hastigheds- og dybdedisplays med ekstra store cifre og en flerlinjet tridata-enhed. Disse stilfulde, dedikerede funktionsinstrumenter er den perfekte løsning til mindre motorbåde, sejlbåde og RIB'er.

i60 instrument display

i60 er primært designet til førere af sejlbåde og dækker vind og close hauled vindmuligheder i analoge og digitale formater. Fremragende synsvinkler og enkle trykknapper gør i60 utrolig nem at se og bruge.

i70s multifunktions instrument

Det nye i70s multifunktions instrument er fyldt med kraftige funktioner, men forbliver utroligt nemt at betjene. Brugerstyrede datakildevalg sikrer nem integraton på multisensor netværk.

INSTRUMENTER

VARENR	BESKRIVELSE	PRIS EKSKL. MOMS	PRIS INKL. MOMS
Instrumenter			
INSTRUMENTER			
E70063	i40 Fart Display	kr. 1,676	kr. 2,095
E70064	i40 Dybde Display	kr. 1,676	kr. 2,095
E70065	i40 Vind Display	kr. 1,676	kr. 2,095
E70066	i40 Bidata Display	kr. 1,676	kr. 2,095
INSTRUMENT PAKKER			
E70140	i40 Fart Pakke, med P371 Fart/Temp Gennemførings Transducer	kr. 2,396	kr. 2,995
E70141	i40 Fart Pakke, med ST69 Fart/Temp Hækmonterings Transducer	kr. 2,396	kr. 2,995
E70142	i40 Dybde Pakke, med P7 Dybde Gennemførings Transducer	kr. 2,236	kr. 2,795
E70143	i40 Dybde Pakke, med P66 Dybde Hækmonterings Transducer	kr. 2,636	kr. 3,295
E70144	i40 Vind Pakke, med RotaVecta Transducer, 20 mtr	kr. 3,756	kr. 4,695
E70145	i40 Bidata Pakke, med P371 & P7 Fart/Temp/Dybde gennemføring transducere	kr. 3,356	kr. 4,195
INSTRUMENTER			
E70058	i50 Fart Display (Digital)	kr. 3,596	kr. 4,495
E70059	i50 Dybde Display (Digital)	kr. 3,596	kr. 4,495
E70060	i50 Tridata Display (Digital)	kr. 4,156	kr. 5,195
E70061	i60 Vind Display (Analogue)	kr. 3,996	kr. 4,995
E70062	i60 Close Hauled Vind Display (Analog)	kr. 3,996	kr. 4,995
E70327	i70s Multifunktion Farve Display	kr. 4,476	kr. 5,595
INSTRUMENT PAKKER			
E70147	i50 Fart Pakke, med P120 Optagelig Fart/Temp Gennemførings Transducer	kr. 4,196	kr. 5,245
E70148	i50 Dybde Pakke, med P19 Dybde Gennemførings Transducer	kr. 4,196	kr. 5,245
E70149	i50 Tridata Pakke, med P120 & P19 Fart/Temp/Dybde gennemføring transducere	kr. 5,596	kr. 6,995
E70150	i60 Vind Pakke, med kort arm vindfane transducer, 30 mtr	kr. 7,196	kr. 8,995
T70216	i70s System Pakke (Farve instrument med vind & DST800 transducere, ITC-5, 3m Bacbone, 5-Vejs Stikdåse, strømkabel og 2 terminatore)	kr. 11,196	kr. 13,995
T70542	i70s System Pakke (i70s farve instrument & vind, Dybde/Temp og fart txducers, iTC-5, 3M backbone, 5 Way Connector, STng power cable & 2 backbone terminatore)	kr. 11,196	kr. 13,995
E70153	i50 & i60 Vind, Fart, Dybde - 3 x Instrumenter & Transducer Pakke	kr. 14,396	kr. 17,995
TRÅDLØSE INSTRUMENT PAKKER			
T70339	i60, Trådløs vind og backbone Kit (E70361, T120, T113-868, E70061, A06049, A06046, A06064, A06031, A06028)	kr. 11,212	kr. 14,015
T70340	i70s, Trådløs Vind, DST810 og backbone Kit (E70361, T120, E70617, T113-868, E70327, A06049, A06036, A06064, A06031, A06028)	kr. 14,156	kr. 17,695
T70341	i70s, Trådløs Vind, DST810, heading sensor og backbone Kit (E70361, T120, E70096, E70617, T113-868, E70327, A06049, A06036, A06064, A06031, A06028)	kr. 17,836	kr. 22,295
T70342	i70s, Trådløs Vertikal Vind, DST810, heading sensor og backbone Kit (E70361, T222, E70096, E70617, T113-868, E70327, A06049, A06036, A06064, A06031, A06028)	kr. 25,276	kr. 31,595
ITC-5 INSTRUMENT TRANSDUCER KONVERTER & TRÅDLØS TIL SEATALKNG GATEWAY			
E70010	iTC-5 Instrument Transducer Konverter	kr. 2,236	kr. 2,795
E70361	Micronet til SeatalkNG Gateway (Trådløs Vind)	kr. 2,156	kr. 2,695
A80370	Pælemonterings beslag for RS150 GPS Antenne / Micro-Talk Puck	kr. 236	kr. 295
T70344	Trådløs Vind Kit inklusiv Heading Sensor til STNG (E70361, T120, E70096, T113-868, A06049, A06036, A06064, A06031, A06028)	kr. 12,236	kr. 15,295

INSTRUMENTER

VARENR	BESKRIVELSE	PRIS EKSKL. MOMS	PRIS INKL. MOMS
Instrumenter			
STNG SMART TRANSDUCERE			
A22112	DT800-12 STNG Flush Dybde/Temp. Smart Transducer	kr. 2,636	kr. 3,295
A22165	DT800-0 STNG Flush Dybde/Temp. Smart Transducer	kr. 2,636	kr. 3,295
E70667	DST810 0° Gennemføring Dybde / Fart / Temperatur 5Hz Smart Transducer med Trim, Heal og Bluetooth Trådløs forbindelse	kr. 3,116	kr. 3,895
A80373	P79S Indlimnings Smart Transducer (NMEA2000 DeviceNet stik)	kr. 2,876	kr. 3,595
T70278	P79S Indlimnings Smart Transducer (NMEA2000 m/SeaTalkNG stik)	kr. 2,876	kr. 3,595
TILBEHØR			
R70112	i40 Instrumentdæksel	kr. 156	kr. 195
A80353	Sort Ramme til i70s	kr. 156	kr. 195
R70663	i50 / i60 / i70 / p70/i70s/p70s Instrumentdæksel sort (eS / AXIOM design)	kr. 156	kr. 195
A80354	i70s Frontramme	kr. 156	kr. 195
A80357	i50 / i60 / i70 / p70 Instrumentdæksel (eS series design)	kr. 156	kr. 195
A80355	Sort Ramme til i50/i60/i70/Piloter (eS serie / AXIOM design)	kr. 156	kr. 195
R70368	Sort Ramme til i50/60/70/Piloter (a, c, e series design)	kr. 156	kr. 195
R22168	Gunmetal Ramme til i50/60/70/Pilots (a, c, e series design)	kr. 156	kr. 195
R22169	i50 / i60 / i70 / p70 Instrumentdæksel (a, c, e series design)	kr. 156	kr. 195
MAST PODS			
A80106	Mastemonteret instrumentkasse - 3 x standard (hvid)	kr. 3,756	kr. 4,695
A80149	Mastemonteret instrumentkasse - 4 x standard (hvid)	kr. 4,156	kr. 5,195
DYBDE – TRANSDUCERE			
E26009	P7 Kort Flush Lavprofil Genmf. Transducer 9m kabel	kr. 796	kr. 995
M78713-PZ	P19 LP TH Plastik D Transducer 14M Kabel	kr. 956	kr. 1,195
E26030	D800/P17 Lavprofil Flush Optagelig Dybde Transd. 14m kabel	kr. 1,140	kr. 1,425
E26027-PZ	P66 Hækmonteret Dybde Transducer 9m kabel	kr. 1,276	kr. 1,595
E26001-PZ	P79 Indbygnings Plast DybdeTransducer	kr. 1,596	kr. 1,995
E26019-PZ	B45 Dybde Genf. Transd. m/stok og fairing klods	kr. 2,156	kr. 2,695
M78717	B17 Lavprofil Bronze Optagelig Dybde Transducer 14m kabel	kr. 2,156	kr. 2,695
DYBDE/FART/TEMPERATUR – TRANSDUCERE			
E26006-PZ	P65 Hæktriducer D/S/T 9m kabel (ST40)	kr. 1,596	kr. 1,995
A22154	DST800 Analog udgang 200KHZ	kr. 2,076	kr. 2,595
E26028-PZ	P66 Hæktriducer Plast 14m kabel	kr. 1,676	kr. 2,095
A26043	B744V 200kHz Genf. Bronze Triducer 14m kabel	kr. 3,436	kr. 4,295
A26044	B744VL 200kHz Langstokket Genf. Bronze Triducer 14m kabel	kr. 4,924	kr. 6,155
FART/TEMPERATUR – TRANSDUCERE			
E26005	ST69 Hækmonterings fart/temp transducer, 9m kabel	kr. 956	kr. 1,195
E26008	ST300/P371 Kort Lavprofil Flush Genf. Transducer 9m kabel	kr. 956	kr. 1,195
E26031	ST800/P120 Lavprofil Flush Plast Fart Transducer 14m kabel	kr. 956	kr. 1,195
E25025	P17 Lavprofil Flush Optagelig Fart Transducer 20m kabel	kr. 1,596	kr. 1,995
M78716	ST600/B120 Lavprofil Flush Bronze Transducer Optagelig	kr. 2,156	kr. 2,695
VIND – TRANSDUCERE			
T70338	Trådløs Vind Kit til STNG (E70361, T120 & T113)	kr. 8,316	kr. 10,395
Z195	RotaVecta Vind transducer med 20m kabel	kr. 2,476	kr. 3,095
E22078	Vind Kortarmet Standard Transducer med 30m kabel	kr. 3,924	kr. 4,905
E22079	Vind Langarmet Kulfiber Transducer med 50m kabel	kr. 4,924	kr. 6,155
A28162	30m Maste kabel & Stik	kr. 1,116	kr. 1,395
A28163	50m Maste kabel & Stik	kr. 1,604	kr. 2,005
R28170	ST60 Kortarmet Vindtransducer	kr. 2,964	kr. 3,705
R28171	ST60 Langarmet Vindtransducer	kr. 4,636	kr. 5,795
RORVINKEL - TRANSDUCERE			
M81105	Rorvinkel Cirkulær Transducer	kr. 2,172	kr. 2,715

INSTRUMENTER

i50/i60: I KASSEN

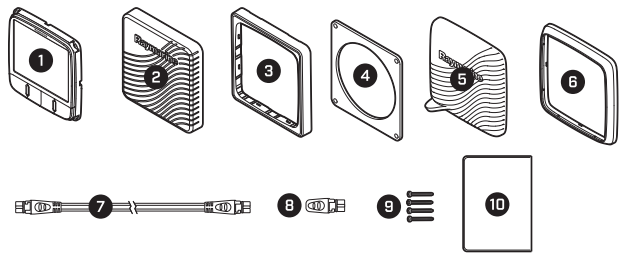

1. i50/i60 instrument display
2. Soldæksel (design som i70s, p70s, p70Rs, eS-serien)
3. Frontramme (til at matche i70s, p70s, p70Rs, eS-serien)
4. Pakning
5. Soldæksel (til at matche a-, c-, e-serierne)
6. Frontramme (til at matche a-, c-, e-serierne)
7. 400 mm SeaTalk^{NG} spur kabel
8. Terminering
9. Skruer
10. Dokumentation

i70s: I KASSEN

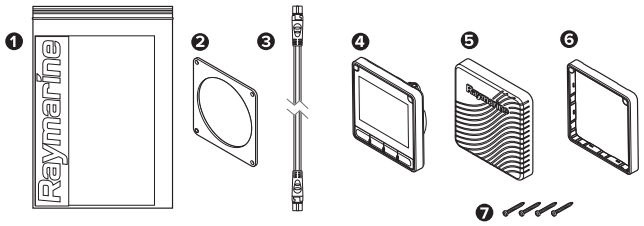

1. Dokumentation
2. Paneltætning
3. 400 mm SeaTalk^{NG} spur kabel (A06038)
4. i70s instrument display (leveret med tastatur måtte og sort ramme (A80353) monteret)
5. Soldæksel (A80357)
6. Gunmetal reserveramme (A80354)
7. Monteringsskruer x4

i40: I KASSEN

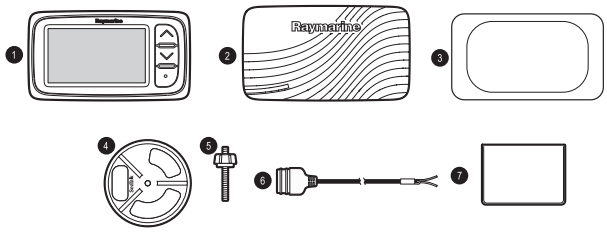

1. i40 instrument
2. i40 soldæksel
3. Monteringspakning
4. Klemmebeslag
5. Stiftskrue og vingemøtrik
6. SeaTalk^{NG} strømkabel 1m
7. Dokumentpakke

(mm / in.)

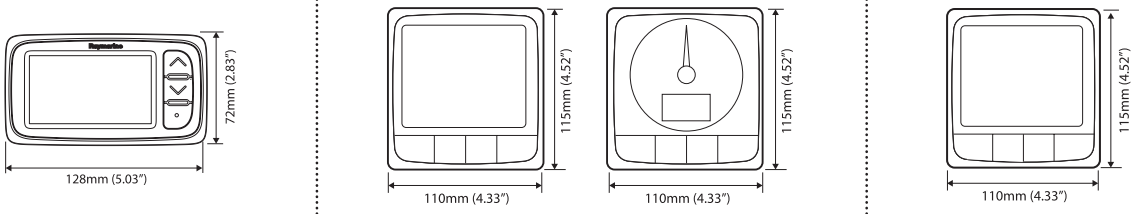

i40 | i50 / i60 | i70s

TRÅDLØSE INSTRUMENTER

SEJLADS CRUISING

Du har brug for øjeblikkelig adgang til nøjagtige data og displays, der er absolut pålidelige. Raymarines trådløse instrumenter viser alle de data, du har brug for, og der er ingen ledninger, der løber gennem skroget eller ned ad masten.

Micro-Talk Gateway

Micro-Talk Gateway til trådløs sejlads giver dig friheden til at sammensætte enhver kombination af kablede eller trådløse Raymarine instrumenter, transducere, multifunktionsdisplays og autopiloter. Uanset om du bygger et nyt system fra bunden eller udvider et eksisterende system, giver Micro-Talk Gateway præstationsorienterede sejlere mulighed for at udnytte den øgede præcision og den bekvemmelige montering, som Raymarines trådløse, soldrevne vindsensorer tilbyder.

Trådløst til cruising

Raymarine's trådløse instrumentsystemer giver øjeblikkelig adgang til nøjagtige oplysninger om dybde, vind, hastighed og GPS. Skærmene er nemme at installere, drives af solenergi, og bruger Micronets trådløse netværk til at kommunikere. Micronet MN100-seriens instrumenter inkluderer muligheden for enkeltlinje-, dobbeltlinje- og analoge vind display. Der er et bredt udvalg af valgfrie transducere, sensorer og tilbehør for tilpasning af systemet.

Trådløst til kapsejlads

Raymarines trådløse instrumenter giver de samme taktiske fordele til klub kapsejleren såvel som den, der navigerer de store have. Udover navigationsdata leverer Raymarines trådløse kapsejladssystemer polar data, sand vindhastighed og vinkel, VMG, kompaskurs og mere. En lille skærm, en stor skærm og håndholdte muligheder sikrer, at du har de data, du har brug for, hvor du ønsker at se dem.

Kompas til kapsejlads

Raymarine's Micro Compass og Racemaster kompassystemer giver dig vinderens fordele med nøjagtige, pålidelige udlæsninger. Det uafhængige Micro Compass' taktiske skala giver dig klare sikre tal for bagbord og styrbord bov. Racemaster er en todelt skærm, der viser kurs, indikator for vindskift, vinkel på linjen og timer til kapsejlads. Begge kompasser er 100 % solenergidrevne, de installeres på sekunder og kan nemt fjernes til opbevaring.

VARENR	BESKRIVELSE	PRIS EKSKL. MOMS	PRIS INKL. MOMS
Trådløse Instrumenter			
MICRONET TRÅDLØSE DISPLAYS			
T110-868	Trådløst Multi Digital Display	kr. 3,596	kr. 4,495
T111-868	Trådløst Multi Dual-Digital Display	kr. 4,156	kr. 5,195
T112-868	Trådløst Multi Analog Display	kr. 4,156	kr. 5,195
T113-868	Trådløst Multi Fjernbetjeningsenhed	kr. 3,356	kr. 4,195

TRÅDLØSE INSTRUMENTER

VARENR	BESKRIVELSE	PRIS EKSKL. MOMS	PRIS INKL. MOMS
MICRONET TRÅDLØSE CRUISING SYSTEMER			
T100-868	Trådløst Fart og Dybde System. Dual display, fart og dybde transducere og in hull transmitter.	kr. 6,236	kr. 7,795
T101-868	Trådløst Multi Vind System. Analog multifunktions display, trådløs vindtransducer	kr. 7,276	kr. 9,095
T163-868	Trådløst Motorbåd System. Dual display, hækmonteret triducer og in hull transmitter.	kr. 6,236	kr. 7,795
T103-868	Trådløst Fart & Dybde System. Dual display, skroggennemført fart/dybde/temp triducer og in hull transmitter.	kr. 6,236	kr. 7,795
T108-868	Trådløst Vind, Fart & Dybde System. Dual og analog vind display, trådløs vindtransducer, skroggennemført triducer og in hull transmitter.	kr. 12,476	kr. 15,595
T104-868	Trådløst Fart, Dybde, Vind og NMEA System. Dual og analog vind displays, trådløs vindtransducer, log og lod transducere, in hull transmitter og nmea interface	kr. 15,596	kr. 19,495
T106-868	Trådløs Fjernbetjening Start System	kr. 4,556	kr. 5,695
MICRO KOMPAS & TILBEHØR			
T061	Micro Kompas System - Inkludere Micro Kompas og Strop Beslag	kr. 2,636	kr. 3,295
T060	Micro Kompas	kr. 2,316	kr. 2,895
T004	Dæk beslag	kr. 476	kr. 595
T005	Strop beslag	kr. 476	kr. 595
T006	Hulkele beslag	kr. 476	kr. 595
T008	Spilerboom beslag	kr. 556	kr. 695
MICRONET TRÅDLØSE RACING PRODUKTER			
T070-868	Micronet Race Master	kr. 4,636	kr. 5,795
T074-868	Micronet Race Master System. Race master kompas, skroggennemført triducer og in hull transmitter.	kr. 7,756	kr. 9,695
T075-868	Micronet Race Master System. Race master kompas, skroggennemført triducer og in hull transmitter med solpanel.	kr. 8,236	kr. 10,295
T210	Trådløst Multi Maxi display	kr. 8,316	kr. 10,395
T215	Trådløst Multi Dual-Maxi Display	kr. 7,276	kr. 9,095
T222	Trådløst Vertikal vind Transmitter	kr. 13,356	kr. 16,695
T221	Mast Rotations Transmitter	kr. 4,156	kr. 5,195
PP30-868	Performance Pakke 30. Vind, fart, dybde og kompas transducer, maste beslag 2 maxi, nmea interface, dual, maxi, dual maxi og fjernbetjenings display.	kr. 31,276	kr. 39,095
PP40-868	Performance Pakke 40 Vind, fart, dybde og kompas transducer, maste beslag 3 maxi, nmea interface, dual, 3 x maxi og fjernbetjenings display.	kr. 35,836	kr. 44,795
PP50-868	Performance Pakke 50. Vertikal vind, fart, dybde og kompas transducer. maste beslag 3 maxi, nmea interface, dual, 3 x maxi og fjernbetjenings display.	kr. 44,156	kr. 55,195
MICRONET KOMPONENTER & TILBEHØR			
E70361	Micronet til SeatalkNG Gateway (Trådløs Vind)	kr. 2,156	kr. 2,695
A80370	Pælemonterings beslag for RS150 GPS Antenne / Micro-Talk Puck	kr. 236	kr. 295
T70338	Trådløs Vind Kit til STNG (E70361, T120 & T113)	kr. 8,316	kr. 10,395
T137	Hulkele Mastebeslag 1 (Digital, Dual, Analog og Master serien)	kr. 796	kr. 995
T231	Mastebeslag 1 (for Maxi, Dual Maxi eller Race Master)	kr. 956	kr. 1,195
T232	Mastebeslag Maxi 2 (for Maxi, Dual Maxi eller Race Master)	kr. 1,516	kr. 1,895
T234	Mastebeslag Maxi 3 (for Maxi eller Dual Maxi)	kr. 1,852	kr. 2,315
T909	Kompas Transducer	kr. 1,596	kr. 1,995
T120	Vind Transmitter	kr. 4,156	kr. 5,195
T121	Skrog Transmitter	kr. 2,476	kr. 3,095
T122	Trådløst Interface	kr. 2,556	kr. 3,195
T138	Ekstern Solcelle Panel (9V - 108x108m	kr. 876	kr. 1,095
T235	Carbon Sort Frontramme for T110, T111,	kr. 316	kr. 395
T910	Triducer (Fart, Dybde og Temperatur, optagelig - 50m dybde)	kr. 1,516	kr. 1,895
T911	Fart Transducer (Fart og Temperatur, optagelig med Flap Ventil)	kr. 956	kr. 1,195
T912	Dybde Transducer (Dybde, optagelig - 80m dybde)	kr. 956	kr. 1,195
T942	Bronze fitting for Langstokket Transducer	kr. 1,276	kr. 1,595
T943	Flushmonteret Fitting for Langstokket Transducer	kr. 244	kr. 305
T139	Alarm Booster	kr. 244	kr. 305
T050	Stort Dæks beslag	kr. 476	kr. 595
T905	Dybde transducer (50mm gennemføring/indbygning)	kr. 956	kr. 1,195
T908	GPS Antenne med NMEA 0183 output	kr. 2,876	kr. 3,595
TA900	Skovlhjul, service Kit til T911	kr. 244	kr. 305
TA106	Instrument Dæksl til Digital, Dual Digital eller Analog Displays	kr. 172	kr. 215

TERMISKE KAMERAER

SEJLADS CRUISING FISKERI

FLIRs maritime, termiske kameraer gør nat til dag. De holder dig sikker og lader dig sejle med tillid til situationen. Fra småbåde til super-yachter tilbyder FLIR de mest avancerede, termiske kameraer, som er robuste, pålidelige og enkle at bruge.

AX8

Hold et vågent øje med vigtigt udstyr som fx motorer, udstødningsmanifolder og bærelejer, og få øje på problemerne, før du bliver ladt i stikken ude på havet.

M232

Vores mindste og mest økonomiske, maritime, termiske nat kamera med panorering og tilt Ved hjælp af vores seneste generation af Boson™ termisk kerne tillader M232 sejlere at se om natten i en termisk opløsning på 320 x 240, og den har også 2x digital zoom.

M300-SERIEN

M300-serien sætter en ny standard for sikker navigation og situations fornemmelse. Ved anvendelse af forbedret stabiliseringsteknologi til højtydende synlig, termisk eller multispektral billedvisning leverer M300 serien et urokkeligt udsyn i miljøer, hvor meget står på spil.

TERMISKE KAMERAER

VARENR	BESKRIVELSE	PRIS EKSKL. MOMS	PRIS INKL. MOMS
TERMISKE KAMERA			
AX8 MOTORUMS KAMERA			
E70321	AX8 Termisk og Normal Kamera til temperature måling	kr. 8,796	kr. 10,995
261-2319-00	AX8 RAM Monterings Kit	kr. 476	kr. 595
M SERIE TERMISKE KAMERA			
E70354	M232 Termisk IP Kamera (320 x 240, 9Hz) med Panorer, Tilt og 4 x digital zoom	kr. 27,756	kr. 34,695
M SERIES STABILISED PAN & TILT VISIBLE / THERMAL CAMERAS			
E70605	M300C stabiliseret IP kamera med Pan, Tilt og 30X optisk zoom.	kr. 48,716	kr. 60,895
E70528	M332 stabiliseret thermisk IP kamera (320 x 256, 24° FoV) med Pan, Tilt og elektronisk zoom.	kr. 67,516	kr. 84,395
E70519	M364C stabiliseret thermisk IP kamera (640 x 512, 24° FoV) og farve lavlys kamera med Pan, Tilt og elektrisk zoom.	kr. 157,516	kr. 196,895
E70521	M364C LR stabiliseret thermisk lang distance IP kamera (640 x 512, 18° FoV) og lavlys kamera med Pan, Tilt og elektronisk zoom	kr. 225,036	kr. 281,295
TILBEHØR			
T70477	JCU1 PoE Injector Kit (inkludere JCU1, dæksel, monterings fittings, PoE Injector og 3m Ethernet RJ-45 til RJ-45 Kabel)	kr. 7,436	kr. 9,295
T70478	JCU2 PoE Injector Kit (inkludere JCU2, monterings fittings, PoE Injector og 3m Ethernet RJ-45 til RJ-45 Kabel)	kr. 11,916	kr. 14,895
A80510	M100/M200/M300 Joystick Kontrol Unit (JCU-3)	kr. 2,820	kr. 3,525
E70537	AR200 IP Kamera Stabiliserings Modul, til Augmented Reality	kr. 4,076	kr. 5,095
A80667	M300 0.5m Kabel Kit	kr. 1,516	kr. 1,895
A80696	M300 3m Kabel Kit	kr. 1,916	kr. 2,395
A80664	M300 10m Kabel Kit	kr. 2,636	kr. 3,295
A80437	GPS/MicroTalk Monterings Kit	kr. 244	kr. 305
A80370	Pælemonterings beslag for RS150 GPS Antenne / Micro-Talk Puck	kr. 236	kr. 295
A80511	Retvinklet, enkel notgang,Strømkabel 10m	kr. 636	kr. 795
A80512	Raynet vinklet (hun) til Raynet lige (hun) kabel, 10 mtr	kr. 1,116	kr. 1,395
A80513	Adapter, Raynet til Rj45 kabel, 100mm	kr. 100	kr. 125
A80509	Afstands stykke, M100, M200	kr. 284	kr. 355
A80643	M300 pakningssæt til Top-Down monteringsbeslag	kr. 396	kr. 495
A80641	M300 Top-Down monteringsbeslag inklusive pakninger, møtrikker og bolte	kr. 748	kr. 935
A80508	IP til analog video dekoder	kr. 7,592	kr. 9,490
4230175	8-Port Power Over Ethernet Switch	kr. 9,756	kr. 12,195
KAMERA MONTERINGSBESLAG			
A80571	Maste beslag for M100/M200	kr. 2,172	kr. 2,715
A80640	Maste beslag for M300 Termisk Kamera	kr. 2,716	kr. 3,395
A80119	Kamera Power Tower 150mm	kr. 2,028	kr. 2,535
A80120	Kamera Power Tower 300mm	kr. 2,388	kr. 2,985
A80147	Konisk mast for radar/termisk/lanterne	kr. 14,244	kr. 17,805
A80148	Konisk mast for radar/termisk/satcom	kr. 14,236	kr. 17,795

TERMISKE KAMERAER

AX8: I KASSEN

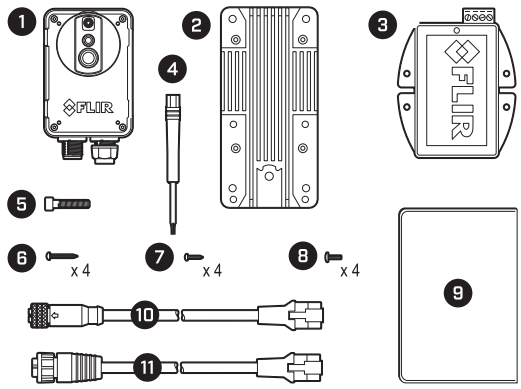

1. AX8 termisk kamera
2. Kølebeslag
3. PoE injektor (se advarslen "potentiel antændelseskilde")
4. T6 Torx skruetrækker
5. 1 x 1/4" – 20 x 30 mm Hex bolt (til montering af kølebeslag på det valgfri monteringsbeslag: R70375.)
6. 4 x nr. 6 x 25 mm skruer (til overflademontering af kølebeslag/ montering af kamera)
7. 4 x PT 22x8 T6 torx-skruer (til montering af kølebeslag på kameraet.)
8. 4 x 10–32UNF 1/2" hex-bolte (til montering af kølebeslag på den valgfri RAM®-montering 261–2288–00)
9. Dokumentation
10. 5 m Ethernet-kabel (M12 x-kodet til RJ45) (til tilslutning af kamera til PoE injektor)
11. 3 m, RayNet til RJ45 adapterkabel (til tilslutning af PoE injektor til Raymarine MFD eller netværkskontakt)

M2XX-SERIEN: I KASSEN

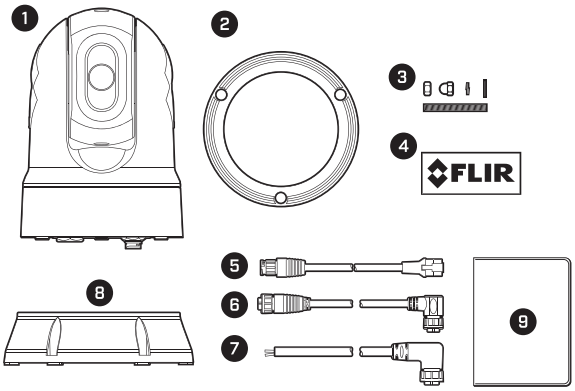

1. Termisk kamera
2. Termisk kamerabase-forsegling
3. 3 x fastgørelsesanordninger til termisk kamera: møtrikker, kuppelmøtrikker, fjederskiver, flade spændeskiver og stiftskruer med gevind
4. 2 x selvklæbende mærkater (kun til montering med kugle nedad)
5. RayNet-til-RJ45 adapterkabel (100 mm)
6. Retvinklet RayNet-til-RayNet kabel (10 m)
7. Retvinklet 3-bens strømkabel (10 m)
8. Sæt til montering med kamerahuset nedad (inkluderer hus, bundforsegling til huset og monteringsskabelon til huset)
9. Dokumentationspakke

TERMISKE KAMERAER

M3XX-SERIEN: I KASSEN

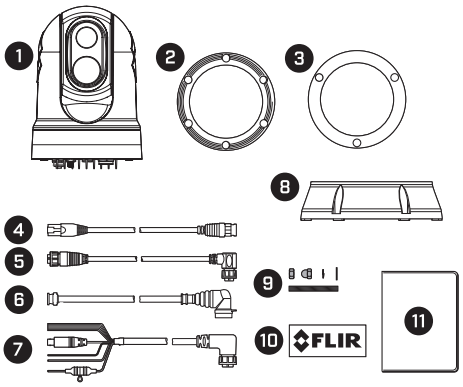

1. M300 kamera
2. Kamerabase-forsegling
3. Kamera pakning
4. RayNet-til-RJ45 adapterkabel 120 mm.
5. Retvinklet RayNet-til-RayNet kabel 3 m.
6. Retvinklet HD-SDI-videokabel (med BNC-stik) 3m.
7. Retvinklet strøm/NMEA 0183/videokabel 3 m.
8. Monteringsbeslag
9. 3 x fastgørelsesanordninger til kamera: møtrikker, kuppelmøtrikker, fjederskiver, flade spændeskiver, stiftskruer med gevind
10. 2 x selvklæbende mærkater (kun til montering med kuglen nedad)
11. Dokumentationspakke

(mm / in.)

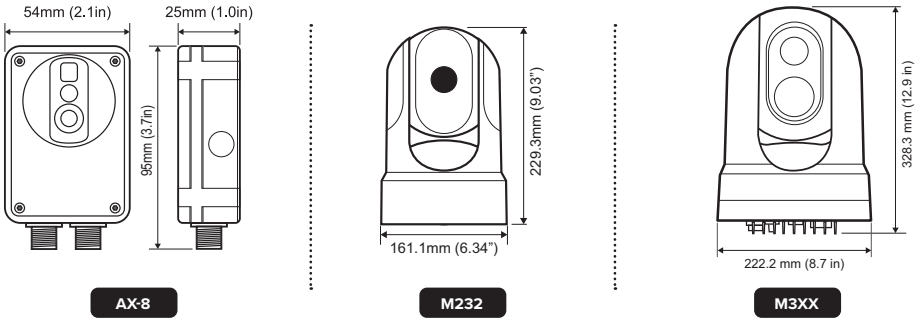

VIDEOKAMERAER

SEJLADS CRUISING FISKERI

Kameraer med synligt lys til maritim brug tilbyder en økonomisk overkommelig maritim CCTV-løsning. De giver en fremragende ydelse over et bredt spektrum af belysningsforhold og opfanger bevægelser godt. Enkel plug and play med ethvert kompatibelt Raymarine multifunktionsdisplay for at skabe et videoobservationssystem ombord.

CAM210

Robust projektilkamera til netværk og optagelse dag og nat i HD, som er egnet til alle anvendelser over dækket. Indbygget solskærm giver maks. sigtbarhed, og en lille stelstørrelse sikrer nem installation overalt ombord.

CAM220

Robust kuppelkamera til netværk og optagelse dag og nat i HD, som er egnet til alle anvendelser over og under dækket. Kuppeldesignet sikrer valgt sigtbarhed hele vejen rundt, og den lille stelstørrelse giver mulighed for hurtig installation.

VARENR	BESKRIVELSE	PRIS EKSKL. MOMS	PRIS INKL. MOMS
DAG & NAT VIDEO KAMERA			
DAG OG NAT IP VIDEO KAMERA			
E70346	CAM210 Bullet CCTV Dag og Nat Video Kamera (IP tilslutning med Raynet)	kr. 4,716	kr. 5,895
E70347	CAM220 Eyeball CCTV Dag og Nat Video Kamera (IP tilslutning med Raynet)	kr. 4,100	kr. 5,125
4115028	Ethernet Coupler f/vandtæt Termisk Kamera	kr. 156	kr. 195
A62360	1m RayNet til RJ45 (Ethernet) Han kabel	kr. 476	kr. 595
A80151	RayNet til RJ45 han kabel - 3m	kr. 476	kr. 595
A80159	RayNet til RJ45 han kabel - 10m	kr. 820	kr. 1,025
4113746	12V Power over Ethernet Injektor	kr. 1,284	kr. 1,605

VIDEOKAMERAER

CAM220: I KASSEN

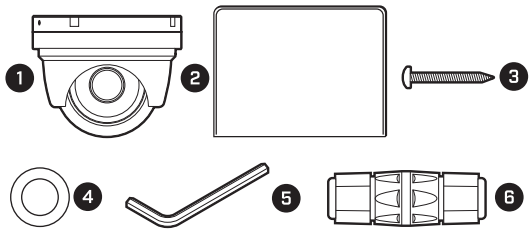

1. 220IP kamera (inkluderer et 1 m, ethernet og Ethernet strømkabel)
2. Dokumentation og softwarepakke
3. Monteringsskruer x4
4. Nylonskiver x4
5. Hex-skruenøgle (umbrakonøgle)
6. Vandtæt RJ45 samlemuffe

(mm / in.)

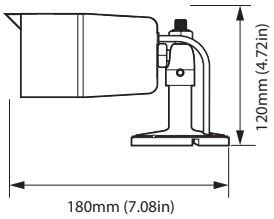

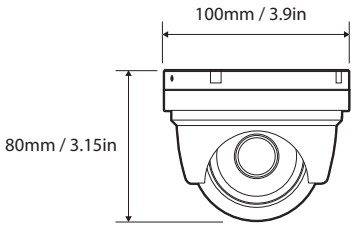

CAM210: I KASSEN

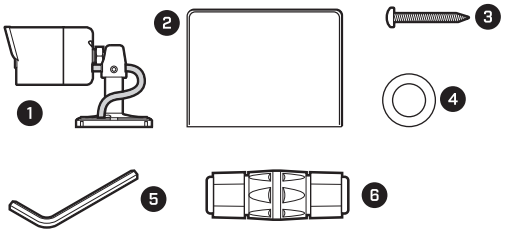

1. 210IP kamera (inkluderer et 1 m, ethernet- og strømkabel)
2. Dokumentation og softwarepakke
3. Monteringsskruer x3
4. Nylonskiver x3
5. Hex-skruenøgle (umbrakonøgle)
6. Vandtæt RJ45 samlemuffe

CLEARCRUISE AR

SEJLADS CRUISING FISKERI

ClearCruise™ AR bringer en forbedret opfattelse på vandet til Raymarines familie af Axiom® multifunktionsskærme. Med ClearCruise AR kan Raymarine Axiom brugere træffe smartere beslutninger med navigationsobjekter overlejret direkte på Axioms højdefinitionsvideoskærme.

Foretag smartere beslutninger

Se kritiske navigationsobjekter overlejret på HD-video. Omgivende AIS fartøjer og kortlagte navigationshjælpemidler identificeres klart med detaljeret grafik på et live, dynamisk videobillede.

Genkender og reagerer på nærliggende søfartstrafik

Farvekodede mærkater give øjeblikkelig identifikation, status og risikovurdering af live AIS-mål. ClearCruise AR giver positiv identifikation af AIS-udstyrede både i horisonten.

Forstå komplekse navigationsrelaterede situationer

Større søkortobjekter identificeres til øjeblikkelig, heads-up genkendelse. ClearCruise AR-teknologi viser dig visuelt, hvor dine gemte waypoints og markeringer er placeret.

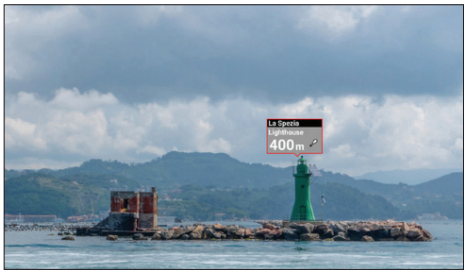

Se waypoints i den virkelige verden

Visualiser nærliggende markeringer og waypoints for nem navigation. ClearCruise AR-teknologi gør det nemt at vælge de bøjer, der markerer kanterne af den sikre passage på en tåget dag.

CLEARCRUISE AR

VARENR	BESKRIVELSE	PRIS EKSKL. MOMS	PRIS INKL. MOMS
AUGMENTED REALITY			
T70453	Augmented Reality Pakke inklusiv CAM220 Eyeball kamera, AR200, STNG 1m Backbone, T-stykke & 10m Raynet Kabel	kr. 8,956	kr. 11,195
T70452	Augmented Reality Pakke inklusiv CAM210 Bullet kamera, AR200, STNG 1m Backbone, T-stykke & 10m Raynet Kabel	kr. 9,676	kr. 12,095
E70537	AR200 IP Kamera Stabiliserings Modul, til Augmented Reality	kr. 4,076	kr. 5,095

(mm / in.)

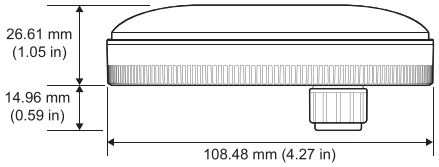

AR200

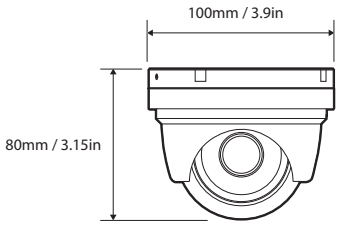

CAM220

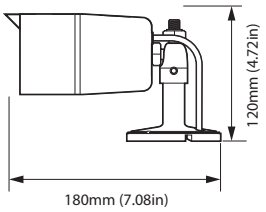

CAM210

AR200: I KASSEN

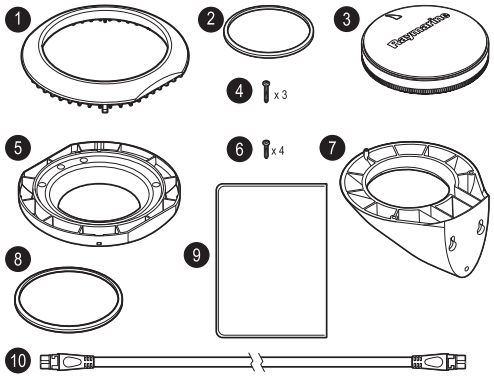

1. Monteringstrim (top).
2. Lille tætningsring.
3. AR200.
4. 3 x store skotfastgørelsesbeslag (rundhovedet stjerneskrue DIN7981-ST 3,9x22 C Z A4 rustfrit stål).
5. Monteringsbakke (bund).
6. 4 x små overflademonteringer (rundhovedet stjerneskrue DIN7981-ST 2.9x13 C Z A4 rustfrit stål)
7. Skotbeslag (væg).
8. Stor tætningsring.
9. Dokumentation.
10. 6 m, SeaTalk^{NG} (hvidt) kabel.

SATELLIT TV

SEJLADS CRUISING FISKERI

Raymarines satellit TV antenner bringer den samme kombination af høj ydeevne og brugervenlighed til din underholdning ombord, som du kunne forvente fra dit underholdningssystem. Vores antennesystemer, der er bygget ind i en kompakt dome, sporer automatisk satellitter og modtager TV-signaler under næsten alle forhold – garanteret hurtig, klar og pålidelig adgang til hundredvis af digitale kanaler.

VARENR	BESKRIVELSE	PRIS EKSKL. MOMS	PRIS INKL. MOMS
Satellit TV Antenner			
33STV, 37STV, 45STV OG 60STV SATELLIT TV ANTENNER			
E70454	33STV - 33cm Satellit TV System for Europa (erstatter E42171)	kr. 31,996	kr. 39,995
E70457	37STV - 37cm Satellit TV System for Europa (erstatter E93018-2)	kr. 36,636	kr. 45,795
E70462	45STV - 45cm Satellit Antenne System for Europa (erstatter E93003-2)	kr. 41,676	kr. 52,095
E70466	45STV – 45cm Satellit TV Antenne System med Auto Skew for Europa (replaces E70151)	kr. 45,836	kr. 57,295
E70473	60STV - 60cm Satellit TV Antenne System for Europa, Mellem øst, Syd Amerika (erstatter E93008-2)	kr. 74,956	kr. 93,695
ANDRE SATELLIT TV ANTENNER			
E70453	33STV - 33cm Satellit TV System for Nord Amerika (erstatter E42170)	kr. 31,996	kr. 39,995
E70456	37STV - 37cm Satellit TV System for Nord Amerika (erstatter E93017-2)	kr. 36,636	kr. 45,795
E70461	45STV - 45cm Satellit Antenne HD System Pakke Nord Amerika (erstatter E93013-2)	kr. 41,676	kr. 52,095
E70471	60STV - 60cm Satellit TV Antenne System Nord Amerika HD (erstatter E93014-2)	kr. 66,636	kr. 83,295
E70455	33STV - 33cm Satellit TV System for New Zealand (erstatter E42220)	kr. 31,388	kr. 39,235
E70458	37STV - 37cm Satellit TV System for New Zealand (erstatter E42128-2)	kr. 36,636	kr. 45,795
E70459	37STV - 37cm Satellit TV System for Australien (erstatter E42192-2)	kr. 36,636	kr. 45,795
E70460	37STV - 37cm Satellit TV System for Kina inkl. SAT9 (erstatter E70333)	kr. 36,636	kr. 45,795
E70463	45STV – 45cm Satellit TV Antenne System for New Zealand (erstatter E93004-2)	kr. 41,676	kr. 52,095
E70464	45STV - 45cm Satellit TV Antenne System for Australien (erstatter E42193-2)	kr. 41,676	kr. 52,095
E70468	45STV – 45cm Satellit TV Antenne System for Kina inkl. SAT9 (erstatter E70334)	kr. 41,676	kr. 52,095
E70474	60STV - 60cm Satellit TV Antenne System for Kina og New Zealand (erstatter E93011-2)	kr. 66,636	kr. 83,295
E70475	60STV - 60cm Satellit TV Antenne System Gen 2 for Australien (erstatter E42194-2)	kr. 66,636	kr. 83,295

SATELLIT TV

VARENR	BESKRIVELSE	PRIS EKSKL. MOMS	PRIS INKL. MOMS
SATELLIT TV TILBEHØR			
E42172	33STV Tom Dome & Base Plade Pakke	kr. 4,476	kr. 5,595
E96016	37STV Tom Dome & Base Plade Pakke	kr. 5,676	kr. 7,095
E96009-V	45STV Tom Dome & Base Plade Pakke	kr. 6,388	kr. 7,985
E96013	60STV Tom Dome & Base Plade Pakke	kr. 10,676	kr. 13,345
E96007	Strøm-/Data kabel – ACU til Antenne 30m	kr. 1,996	kr. 2,495
E96008	30 meter RF kabel	kr. 3,356	kr. 4,195
SAT TV MONTERINGSBESLAG			
X10118-SCA	Disk monteringsbeslag for STV33 (inkl. base pakning)	kr. 1,748	kr. 2,185
X10021-SCA	Disk monteringsbeslag for STV37 (inkl. pakning & studs)	kr. 2,244	kr. 2,805
X10022-SCA	Disk monteringsbeslag for STV45 (inkl. base pakning)	kr. 2,852	kr. 3,565
X10023-SCA	Disk monteringsbeslag for STV60 (inkl. base pakning)	kr. 3,100	kr. 3,875
X10026-SCA	0°-12° justerbar base kile for satcom	kr. 2,460	kr. 3,075

33STV / 37STV / 45STV / 60STV

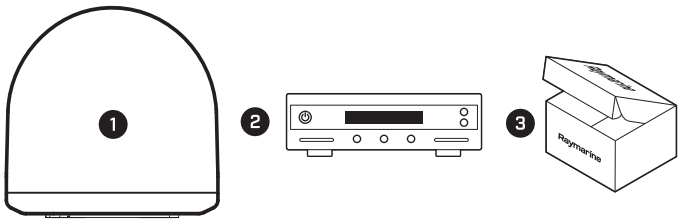

1. STV dome
2. Antenne kontrol enhed (ACU)
3. Tilbehørspakke

(mm / in.)

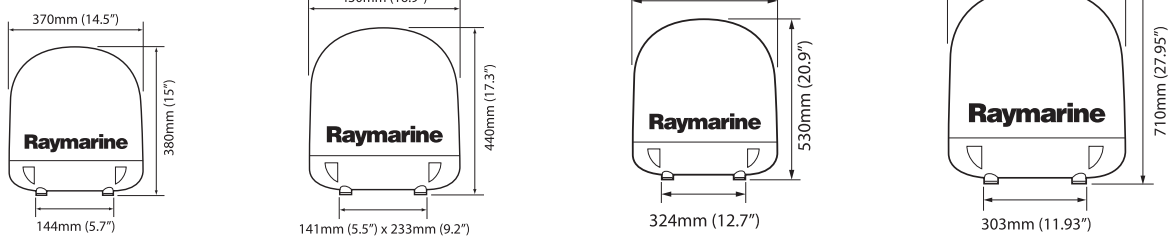

AIS

SEJLADS CRUISING FISKERI

AIS-systemer (automatisk identifikationssystem) muliggør trådløs udveksling af navigationsstatus mellem fartøjer og trafikovervågningscentre på land. Kommercielle skibe, havgående fartøjer og lystbåde, der er udstyret med AIS-transceivere, udsender AIS meddelelser, der omfatter skibets navn, kurs, hastighed og aktuelle navigationsstatus.

AIS350 AIS MODTAGER

Raymarines AIS350 er en AIS-modtagerenhed, der gør det muligt at modtage og vise AIS-datatransmissioner fra nærliggende fartøjer.

AIS650 AIS TRANSPONDER

AIS650 er en Klasse B AIS transponder, der giver dig mulighed for at sende dine data til andre AIS udstyrede både og modtage deres data.

AIS700 AIS TRANSPONDER

AIS700 er en klasse B AIS-transponder med en indbygget AIS-antennesplitter, der gør det muligt at dele en antenne med din VHF-radio.

AIS4000 AIS TRANSPONDER

AIS4000 kan prale af en højdefinitions farveskærm for hurtig adgang til integrerede kort, alarmer og sporing. Yderligere understøttelse af kablede og trådløse netværk med ombordværende systemer gør AIS4000 til en førsteklasses klasse A transceiver, der er certificeret i henhold til SOLAS og til indre vandveje.

AIS

VARENR	BESKRIVELSE	PRIS EKSKL. MOMS	PRIS INKL. MOMS
AUTOMATISK IDENTIFIKATIONS SYSTEM - AIS			
AUTOMATISK IDENTIFIKATIONS SYSTEM - AIS			
E70476	AIS700 Class B Transponder med integreret splitter	kr. 8,796	kr. 10,995
AUTOMATISK IDENTIFIKATIONS SYSTEM - AIS klasse A			
E70601	AIS4000 klasse A transponder med GNSS 5000 antenne	kr. 23,996	kr. 29,995
TILBEHØR			
A80586	AIS5000 monterings beslag	kr. 396	kr. 495
A80587	AIS4000 strømkabel	kr. 396	kr. 495
A80588	AIS 4000/5000 samle boks	kr. 5,356	kr. 6,695
A80589	AIS5000 GNSS antenne	kr. 1,676	kr. 2,095
A80590	VHF antenne til AIS4000 m/beslag	kr. 2,964	kr. 3,705
A80593	AIS 4000/5000 Interface kabler	kr. 2,076	kr. 2,595
A80594	AIS4000 “stille” kontakt	kr. 396	kr. 495
A80597	VHF PL259 han stik	kr. 156	kr. 195
A80598	VHF PL259 hun stik	kr. 156	kr. 195
A80599	GPS TNC han stik	kr. 156	kr. 195
A80600	GPS TNC hun stik	kr. 156	kr. 195
A06045	NMEA 2000 (hun) til STNG spur (hun) adapter, 400mm	kr. 316	kr. 395

AIS

AIS350: I KASSEN

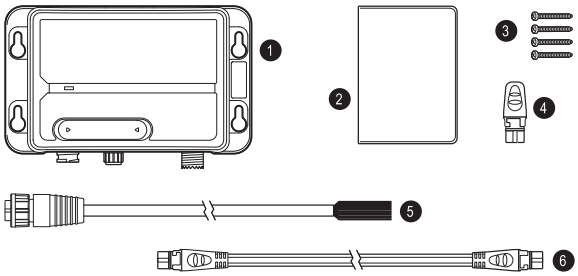

1. Modtager
2. Dokumentationspakke
3. Skruer
4. SeaTalk^{NG} støvhætte
5. 2m strøm-/datakabel
6. 1m SeaTalk^{NG} spur kabel

AIS650: I KASSEN

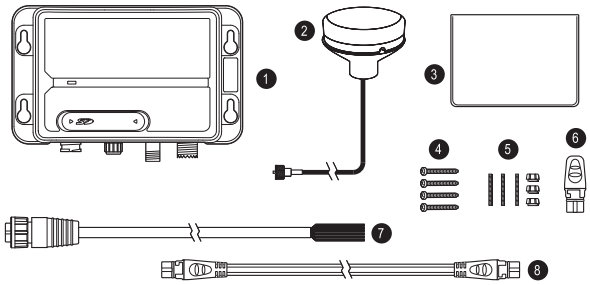

1. Transponder
2. GPS antenne
3. Dokumentationspakke
4. Skruer
5. Stiftskruer
6. SeaTalk^{NG} støvhætte
7. 2m strøm-/datakabel
8. 1m SeaTalk^{NG} spur kabel

AIS700: I KASSEN

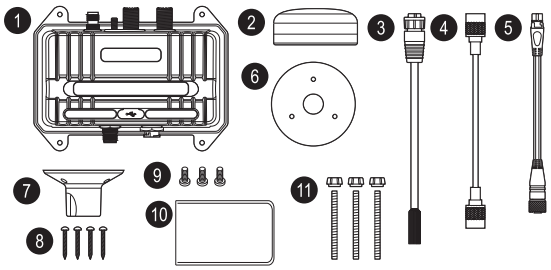

1. Transponder
2. GNSS antenne med kabel 2m
3. Strøm-/datakabel
4. VHF radiokabel 1m
5. DeviceNet til SeaTalk^{NG}-adapterkabel
6. GNSS antennepakning
7. GNSS antenne monteret på en mast
8. AIS enhedens fastgørelsesanordninger
9. Skruer
10. Dokumentation
11. Fastgørelsesanordninger til valgfri GNSS antenne til overflademontering

AIS

AIS4000: I KASSEN

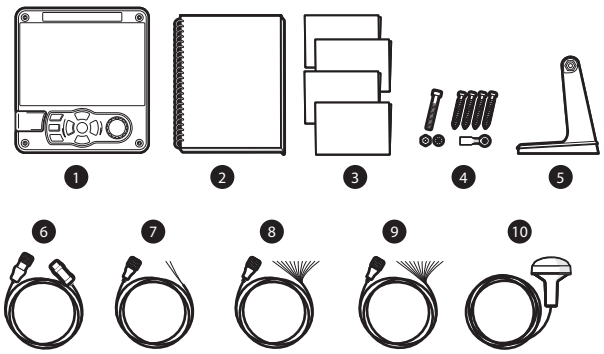

1. AIS modtager
2. Produktvejledning
3. Dokumentationspakke
4. Fastgørelsesanordninger
5. Monteringsbeslag
6. STng til DeviceNet-kabel
7. Strømkabel
8. 14 vejs datakabel
9. 18 vejs datakabel
10. GNSS kabelkonsol til antenne

(mm / in.)

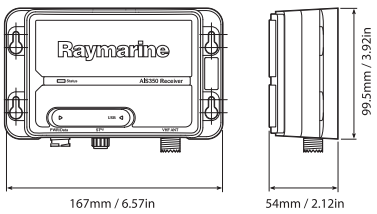

AIS350 / AIS650

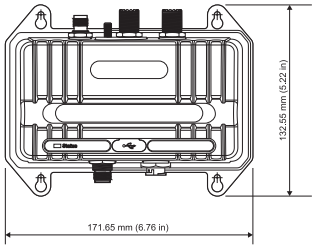

AIS700

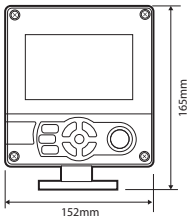

AIS4000

VHF KOMMUNIKATION

SEJLADS CRUISING FISKERI

Fra kompakte VHF radioer til den ultimative alt-i-en kommunikationsløsning – vi har en VHF radio til alle sejlere! Du vil altid blive hørt klart og tydeligt, hvis du bruger en VHF-radio fra Raymarine. Hvad enten det er vores nye kompakte Ray53, vores Ray63 i normal størrelse eller den multifunktionelle Ray73, kan du regne med at kunne kommunikere til søs uden problemer med vores Raymarine VHF radioer mange år fremover.

RAY53

Raymarines Ray53 radio er lille, men med masser af funktioner og stor ydeevne. Ray63 er en fuldt fungerende VHF med D-klasse Digital Selective Calling (DSC) og en indbygget GPS modtager

RAY63

Ray63 er en fuldt fungerende VHF med D-klasse Digital Selective Calling (DSC) og en indbygget GPS-modtager. Nyd multistationskontrol og samtalekapacitet med understøttelse af kablede eller trådløse RayMic kontrolenheder.

RAY73

Ray73 er en fuldt fungerende VHF med D-klasse Digital Selective Calling (DSC) og en indbygget GPS-modtager. Ray73 understøtter både NMEA2000- og ældre NMEA0183-netværk, som gør det muligt at forbinde den med anden elektronik ombord.

RAY90

Raymarines fastmonterede og modulære Ray90 VHF-radio bringer multistationskommunikationen op på et helt nyt niveau af kraft, ydeevne og fleksibilitet. Ray90 er et black-box design med en transceiver, der kan gemmes ude af syne under dit ror, i et aflåst skab, eller næsten hvor som helst.

RAY91

Ud over at være et VHF radiosystem med fuld funktionalitet har Ray91 også en indbygget modtager med automatisk identifikationssystem (AIS). Ray91 kan modtage navigations- og sikkerhedsmeddelelser fra nærliggende både med AIS-udstyr og dele dem med din kompatible MFD, kortplotter, radar og instrumenter.

VHF KOMMUNIKATION

VARENR	BESKRIVELSE	PRIS EKSKL. MOMS	PRIS INKL. MOMS
VHF RADIOER			
VHF RADIOER			
E70524	Ray53 VHF Radio med Integreret GPS Modtager	kr. 3,196	kr. 3,995
E70516	Ray63 VHF Radio (mulighed for ekstra håndset) med integreret GPS modtager	kr. 3,916	kr. 4,895
E70517	Ray73 VHF Radio (mulighed for ekstra håndset) med integreret GPS og AIS modtager	kr. 5,596	kr. 6,995
E70492	Ray 90 VHF Black box (inkl. kablet håndsæt, passiv højtaler og kabel)	kr. 6,716	kr. 8,395
E70493	Ray 91 VHF Black box m/AIS (inkl. kablet håndsæt, passiv højtaler og kabel)	kr. 8,156	kr. 10,195
T70424	Ray 90 VHF Black Box med AIS 700 Tx & Rx (inkl. kablet håndset, passiv højtaler og kabel)	kr. 14,396	kr. 17,995
VHF RADIO TILBEHØR			
T70469	Ray 63/73 Trådløs 1st Station Inklusiv Trådløst Håndsæt, Trådløs Hub og Aktiv Højtaler	kr. 4,876	kr. 6,095
T70433	Ray 90 Trådløs 1st Station Inklusiv Trådløst Håndsæt, Trådløs Hub og Aktiv Højtaler	kr. 4,876	kr. 6,095
T70434	Ray90 Trådløs 2nd Station inklusiv Trådløs Håndsæt og Aktiv Højtaler	kr. 3,036	kr. 3,795
T70432	Ray90 2nd kablet Station Inklusiv Raymic Håndsæt, Y-Kabel, Passiv Højtaler & 10m kabel	kr. 3,596	kr. 4,495
A80540	Ray90/91 Trådløst Hub	kr. 1,996	kr. 2,495
A80541	Ray90/91 Trådløst Hub ant. forlænger (5m)	kr. 636	kr. 795
A80542	Ray90/91 Passiv Højtaler	kr. 796	kr. 995
A80543	Ray90/91 Aktiv Højtaler	kr. 1,116	kr. 1,395
A80544	Ray90/91 Trådløst Håndsæt (Inkl. Holder/Lader)	kr. 2,156	kr. 2,695
A80289	Ray 63, 73 & 90/91 Raymic Håndsæt	kr. 1,676	kr. 2,095
A80291	Ray 63, 73 & 90/91 Raymic 5m Forlænger Kabel	kr. 636	kr. 795
A80292	Ray 63, 73 & 90/91 Raymic 10m Forlænger Kabel	kr. 796	kr. 995
A80290	Ray 63, 73 & 90/91 Raymic 15m Forlænger Kabel	kr. 1,116	kr. 1,395
A80296	Håndmike Adapter kabel (12 pin til 10 pin) 400mm	kr. 556	kr. 695
A80297	Håndsæt Adapter kabel (12 pin til 12 pin) med passiv højtaler output (400mm)	kr. 556	kr. 695
A80333	Sort Ramme til Ray 63/73	kr. 76	kr. 95
R70739	Trådløs adapter kabel (Ray63/73) 220mm	kr. 396	kr. 495
R70484	VHF håndsæt beslag	kr. 76	kr. 95
M95435	Hailing Horn med Talk-Back funktion	kr. 2,236	kr. 2,795

VHF KOMMUNIKATION

RAY53: I KASSEN

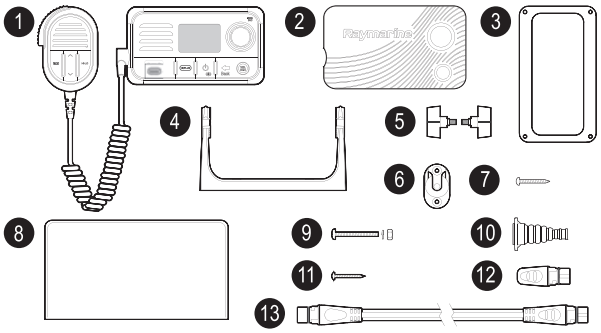

1. VHF radio
2. Soldæksel
3. Panel monteringspakning
4. Monteringsbeslag (bøjlebeslag)
5. Monteringsbeslags drejeknapper
6. Håndmike krogplade
7. 4 x M4x25 skruer (til bøjlebeslag montering)
8. Dokumentation
9. 4 x M4 møtrikker, fjederskiver og M4x25 maskinskruer (til panel montering)
10. Beskyttelsesmuffe til antenne
11. 2 x M4x12 skruer (til montering af håndmike krogplade).
12. SeaTalk^{NG} blændprop
13. SeaTalk^{NG} 400 mm spur kabel

RAY63/73: I KASSEN

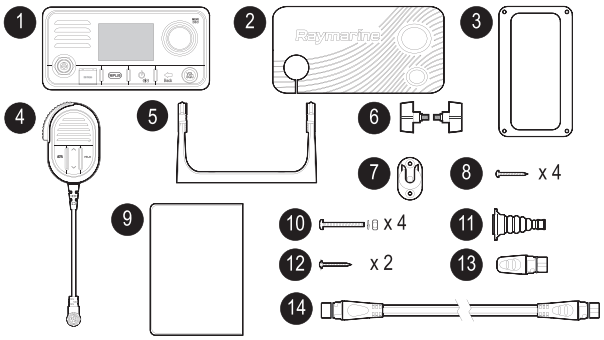

1. VHF radio
2. Soldæksel
3. Panel monteringspakning
4. Håndmike
5. Monteringsbeslag (bøjlebeslag)
6. Monteringsbeslags drejeknapper
7. Håndmike krogplade
8. 4 x M4x25 skruer (til bøjlebeslag montering)
9. Dokumentation
10. 4 x M4 møtrikker, fjederskiver og M4x25 maskinskruer (til panel montering)
11. Beskyttelsesmuffe til antenne
12. 2 x M4x12 skruer (til montering af håndmike krogplade)
13. SeaTalk^{NG} blændprop
14. SeaTalk^{NG} 400 mm spur kabel

VHF KOMMUNIKATION

RAY90: I KASSEN

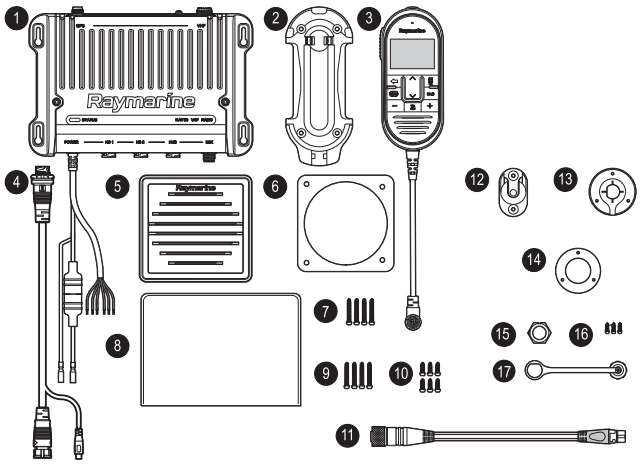

1. Ray90/Ray91 VHF DSC radiobasestation (inkl. påmonteret strøm-og datakabel)
2. Hylster til kablet håndsæt
3. Kablet håndsæt
4. Adapterkabel til kablet håndsæt med RCA Audio 400 mm
5. Passiv højttaler og ramme
6. Passiv højttaler monteringspakning
7. 4 x M4x25 skruer (til kablet montering af højttaler)
8. Dokumentation
9. 4 x M4x25 skruer (til panel montering)
10. 6 x M4x12 skruer (til montering af holder til håndsæt og krogplademontering)
11. DeviceNet til SeaTalk^{NG} 1 m adapterkabel
12. Krogplade til håndsæt
13. Plade til montering af kabel gennem panelet
14. Pladepakning til montering af kabel gennem panelet
15. Møtrik til montering af kabel gennem panelet
16. Plade til montering af kabel gennem panelet, skruer x3
17. Støvhætte til montering af kabel gennem panelet

(mm / in.)

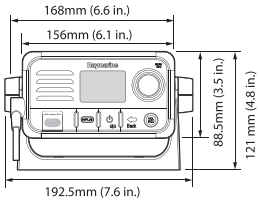

RAY53

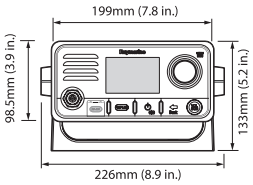

RAY63/73

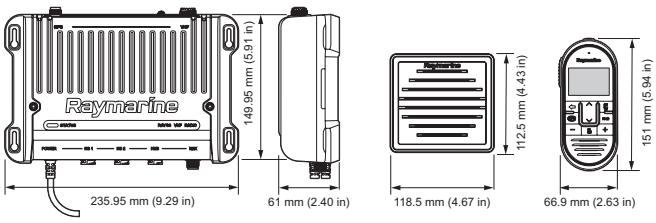

RAY90/91

DOCKSENSE

ASSISTERET DOCKING TEKNOLOGI

CRUISING

FISKERI

DOCKSENSE™ CONTROL – ASSISTERET DOCKING TEKNOLOGI

DockSense er tilgængelig som en del af DockSense kontrol- og DockSense Alert-systemerne. DockSense Alert giver kaptajner forbedret situationsopmærksomhed. DockSense Control bygger videre på dette med en bådmotor og kontrolsystemer som beskrevet nedenfor. Yachtsense-systemerne er kun tilgængelige via bådebyggere og tekniske forhandlere.

UDFORDRINGER VED DOCKING

Docking af en båd kan være en stressfyldt oplevelse for selv de mest erfarne sejlere. Ofte gør vind og tidevand opgaven vanskeligere, og fortøjrings uheld kan give dyre reparationer. Raymarines DockSense™ Control-system er designet til at forbedre kaptajnens færdigheder ved hjælp af systemets Virtual Bumper™-zoneteknologi omkring fartøjet. Hvis en genstand såsom en bunke flydende materialer eller et andet fartøj støder på skibets Virtual Bumper, udfører DockSense™ kontrolsystemet automatisk korrigerende styring og afgiver kommandoer til regulering af hastigheden, for at undgå objektet og hjælpe kaptajnen med at styre fartøjet ind til kajen.

FREMTIDENS BÅDHÅNDTERING

DockSense™ Control bruger GPS og vinkel- og pejlings referencesystem (AHRS) som positionssensitiv teknologi til at kompensere for påvirkningerne af vind og strøm, hvilket sikrer, at fartøjet kommer ind til kajen uden drama eller dyre kollisioner. Raymarine DockSense™ Control-systemer omfatter flere FLIR maskin overvågningskameraer med et centralt behandlingsmodul og DockSense™ Control-appen, der kører på Raymarines Axiom navigationsskærme. Systemet integreres med moderne joystickstyrede fremdriftssystemer med assisteret styring og hastigheds kommandoer, der hjælper kaptajner med at foretage en jævn anløbning.

DOCKSENSE

ASSISTERET DOCKING TEKNOLOGI

DOCKSENSE™ ALERT

DockSense Alert er den næste generation af Raymarines intelligente dockingteknologi, der er designet til at øge kaptajnens opmærksomhed på de umiddelbare omgivelser under manøvrering af fartøjet på begrænset plads. Ved hjælp af avanceret kamerateknologi med stereovisning registrerer DockSense Alert objekter over vandlinjen og skaber et intuitivt kort over potentielle farer omkring båden. Live videosignaler forbedrer kaptajnens overblik, mens hørbare og synlige advarsler informerer kaptajnen, når et objekt er tæt på fartøjet.

LÆG TIL KAJ MED SELVTILLID

DockSense Alert giver kaptajner selvtillid til at lægge til kaj under udfordrende betingelser i enhver havn, hvor som helst. I modsætning til andre dockingassistenter kræver DockSense Alert ingen komplekse eksterne ledefyr eller sensorer på havnen. Raymarines DockSense Alert er helt selvstændig og integreret med fartøjets navigationssystem og klar til brug ved ethvert anløbssted.

Ved roret leverer Axioms DockSense Alert-app et informativt kort, der viser afstanden til objekter omkring båden. Live kamerasignaler giver ekstra selvtillid ved at eliminere blinde vinkler og lade kaptajnen se, hvad der sker i realtid. DockSense Alert tilbyder også nyttige meddelelser, der er afstemt efter kaptajnens foretrukne distancer for afstandsadvarsel.

DOCKSENSE ALERT INTEGRATION AF FARTØJET

DockSense Alert-systemerne er designet til installation af professionelle ingeniører, og hvert system integreres med Raymarine Axiom multifunktions navigationsskærme. Ud over avancerede 3D-kameraer med stereovisning kræver DockSense Alert-systemer præcisionspejling og teknologi til bevægelsesfølsomhed i form af AR250 og AR270 DockSense-pejlingssensorer. De to sensorer kombineres for at skabe et meget præcist GPS kompassystem, der ikke påvirkes af magnetisk interferens. Når du udstyrer et fartøj, vil Raymarine DockSense-eksperter samarbejde med dit tekniske team om at designe et DockSense Alert-system, der yder maksimal dækning og giver dig selvtillid.

VARENR	BESKRIVELSE	PRIS EKSKL. MOMS	PRIS INKL. MOMS
DockSense			
DockSense Alert - kun tilgængelig via Bådværfter og tekniske forhandlere.			
T70486	DockSense Alert 1 Kamera System	Kontakt os for pris	
T70487	DockSense Alert 3 Kamera System	Kontakt os for pris	
T70488	DockSense Alert 5 Kamera System	Kontakt os for pris	
DockSense Control - kun tilgængelig via Bådværfter og tekniske forhandlere.			
T70489	DockSense Control 3 Kamera System	Kontakt os for pris	
T70490	DockSense Control 5 Kamera System	Kontakt os for pris	

YACHTSENSE ECOSYSTEM

Det nye YachtSense Ecosystem muliggør fuld integration om bord og fra borde med alle enheder, der er forbundet til bådens netværk.

Et installeret system sikrer kaptajner og bådejere, at deres fartøj er klart før, under og efter deres rejse. De er altid forbundet til båden.

Rejseforberedelser kan påbegyndes, inden du forlader dit hjem, og mens gæster og besætning om bord kan forbindes til båden.

YachtSense Ecosystem-komponenter

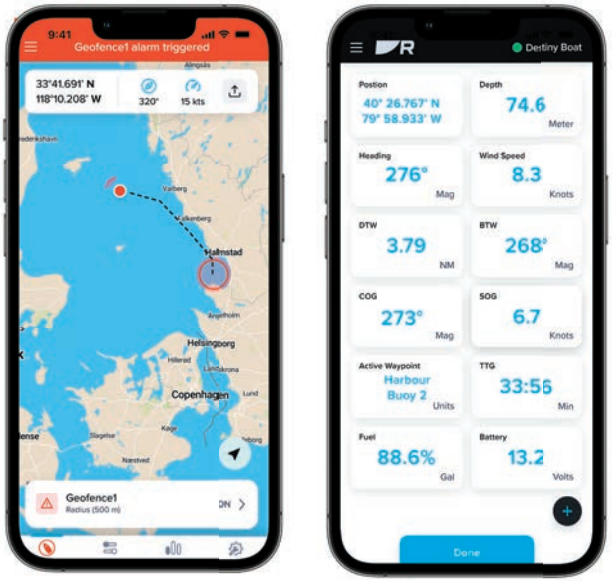

NYHED

NIVEAU 1: MOBIL KONTROL

RAYMARINE-APP

Raymarine®-appen kan fungere uafhængigt af YachtSense Link og YachtSense. Appen forbindes direkte til Axiom®-skærme via Wi-Fi.

- Stream og kontroller Axiom multifunktionsskærme fra hvor som helst om bord
- Sikkerhedskopier af navigationspunkter, spor og skærmbilleder på din mobile enhed

RAYMARINE-APP MED YACHTSENSE LINK

- Få fjernadgang til og kontroller enheder, der er tilsluttet YachtSense
- Overvåg din båd på afstand med GeoFence og YachtSense Link
- Se instrument- og navigationsdata i realtid

GET IT ON Google Play Download on the App Store

YACHTSENSE ECOSYSTEM

NYHED

NIVEAU 2: FORBINDELSE FRA BORDE

YACHTSENSE LINK

YachtSense Link er en multifunktionel mobil marinerouter, der er udstyret med Raynet Ethernet-porte, mobil bredbåndsforbindelse og onboard Wi-Fi. YachtSense Link giver besætning og familie mulighed for at forbinde Axiom®-skærme, telefoner, tablets og pc'er til et samlet netværk om bord. YachtSense Link skifter automatisk mellem marina WiFi og mobile netværk for at sikre, at du altid er forbundet. Kombiner YachtSense Link med Raymarines mobilapp for at få fj ernadgang til dit Raymarine-netværk, og nyd den ekstra sikkerhed ved ekstern overvågning af fartøjer med GeoFence. YachtSense Link har også digital switching/overvågningskanaler med lav spænding til styring og overvågning af elektriske enheder om bord såsom pumper, batterier, belysning og meget mere.

- Mobil bredbåndsforbindelse til 4G (LTE) netværk (SIM-kort og dataplan påkrævet)
- Understøtter dual SIM-kort for problemfri tilslutning til internationale mobile netværk
- 4 Raynet Ethernet-porte til tilslutning af Raymarine-enheder
- Integreret GPS med en øget rækkevidde via en 4-i-1 antenne (GPS/GNSS, 3G, 4G og Wi-Fi)
- Tilstanden "lavt strømforbrug" understøtter GeoFence fjernovervågning (abonnement påkrævet)
- SeaTalkNG/NMEA2000-port
- 4x digitale indgangs- og udgangskanaler med lav spænding
- Nem gør det selv-opsætning ved hjælp af en webbrowser eller Axiom skærm
- Det robuste IPX6-kabinet er stødsikkert og vibrationsbestandigt

---

NIVEAU 3: SMART HJEM PÅ VANDET

YACHTSENSE

YachtSense er Raymarines skræddersyede digitale kontrolsystem, der kontrollerer og overvåger alle et fartøjs elektriske og elektroniske systemer. Når det integreres med Raymarine-appen og YachtSense Link, kan YachtSense digitale kontrolsystem fjernbetjenes og styres fra overalt, hvor der er internetadgang. Betjen udstyret om bord, overvåg bådsystemer, og reager på meddelelser fra Raymarine-appen på din mobiltelefon eller tablet.

YACHTSENSE ECOSYSTEM

NIVEAU 1: KOMMANDO OG KONTROL

Stream og kontroller Axiom fra din telefon eller tablet fra hvor som helst om bord.

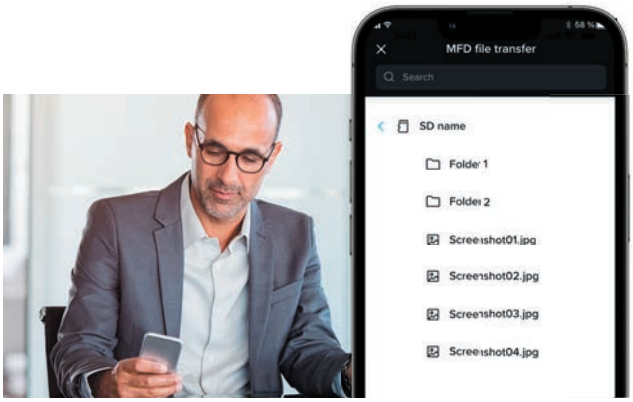

NIVEAU 1: SIKRER SIKKERHEDSKOPIEN

Kritiske navigationspunkter, ruter og spor kan overføres til din mobile enhed.

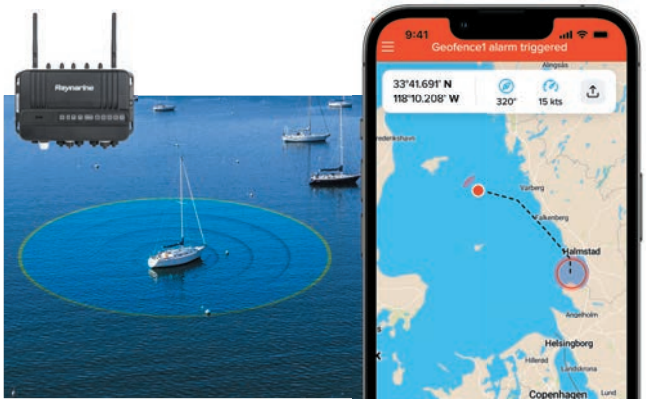

NIVEAU 2: FJERNOVERVÅGNING

Raymarine GeoFence afgiver advarsler og meddelelser, hvis dit fartøj bevæger sig i eller uden for en sikkerhedszone.

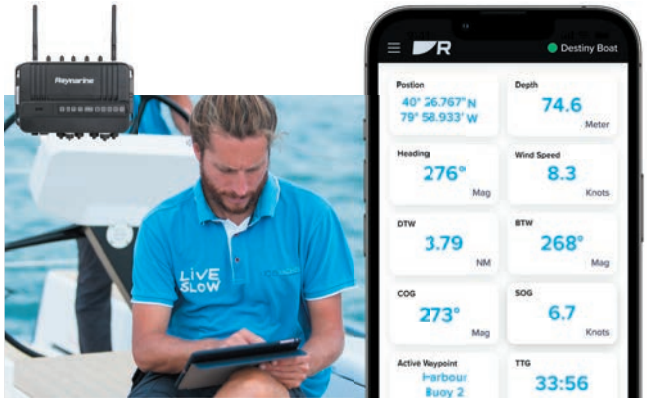

NIVEAU 2: HOLD DIG INFORMERET

Tilslut og få vist live data fra instrumenter og navigation om bord eller på afstand.

YACHTSENSE ECOSYSTEM

NIVEAU 2: FJERNOVERVÅGNING

Overvåg lænse pumpen, batterispændingen, strøm fra land, røgalarmer og meget mere. Man får kontrol ved tilføjelse af et afbryderrelæ.

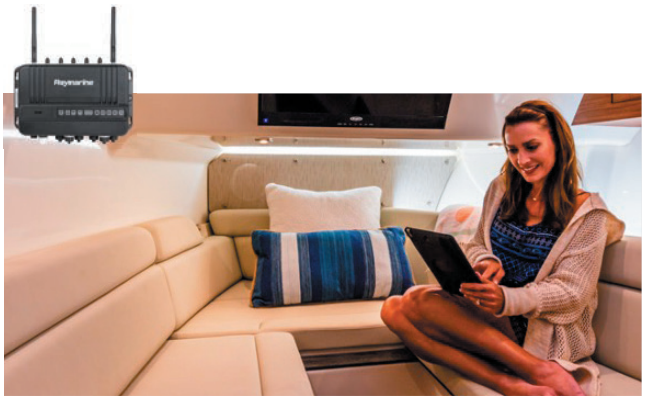

NIVEAU 2: ALTID FORBUNDET

Tilslut Raymarines udstyr, tablets, smart tv'er og andre trådløse enheder til et samlet Wi-Fi netværk om bord med 4G mobilt bredbånd.

NIVEAU 3: SAMLET KONTROL OVER BÅDENS ELEKTRISKE SYSTEMER

VARENR	BESKRIVELSE	PRIS EKSKL. MOMS	PRIS INKL. MOMS
YachtSense Link			
YachtSense Link Router			
E70640	YachtSense Link Marine Cloud Router med 4 x Gb RayNet, Wi-Fi, 3G/4G og GNSS, Premium Ekstern Antenne med 5m kabel og input/output kabel sæt	kr. 9,964	kr. 12,455
YachtSense Link TILBEHØR			
A80701	Premium External Multi-Antenna 5m kabel	kr. 2,820	kr. 3,525
A80718	Eksternt antenneforlænger kravesæt	kr. 156	kr. 195

YACHTSENSE

IBEX 2021 INNOVATION AWARDS HONORABLE MENTION

YachtSense digitalt kontrolsystem

YachtSense™ er fremtiden for fartøjsautomatisering. YachtSense, der er et avanceret digitalt kontrolsystem, giver kaptajnen total kommando og fuld opmærksomhed over et fartøjs elektriske systemer. YachtSense tilbyder det mest skalerbare, konfigurerbare og fejlsikre automatiseringssystem til maritim brug. Systemet giver intuitiv kontrol over alle enheder, lige fra belysning, pumper og solskærme til vinduesviskere, blæsere og badeplatforme.

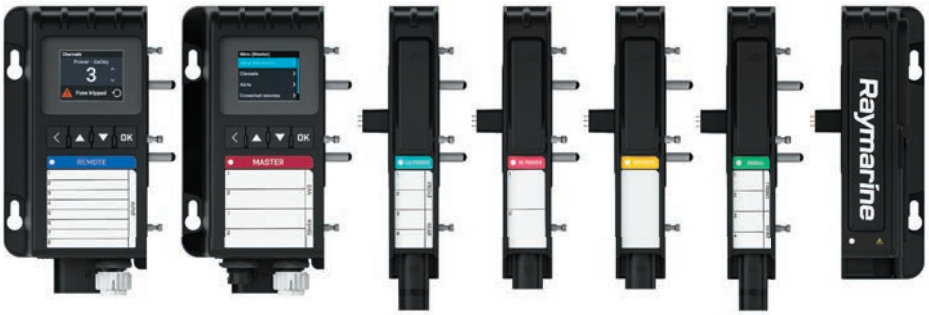

SKALERBAR
En unik, modulær systemarkitektur, der giver bådebyggere friheden til at designe og standardisere en digital kontrolløsning, der er skalerbar på tværs af et helt modelsortiment.

UDVIKLET TIL DET UVENTEDE
Tre lag redundans giver kaptajner ro i sindet. Et integreret tastatur giver mulighed for manuel kontrol, mens LCD-skærmen yder systemdiagnosticering. Robuste IPX6-kabinetter og med 3 års garanti.

YACHTSENSE

MODERNE AUTOMATISERING AF FARTØJ

YachtSense™ skræddersyede Axiom grænsefladem uligheder gør det muligt for bådebyggere at skabe en moderne og elegant løsning til fartøjsautomatisering. YachtSense giver kaptajner total kontrol fra roret eller deres mobile enhed.

VARENR	BESKRIVELSE	PRIS EKSKL. MOMS	PRIS INKL. MOMS
YachtSense			
YachtSense DIGITAL KONTROL SYSTEM			
E70592	YachtSense Master Modul (12v eller 24v) med 2 x J1939, 2 x RS485, Ethernet & STNG inputs	kr. 7,460	kr. 9,325
E70593	YachtSense Fjern Modul (12v eller 24v) med op til 8 x Signal Inputs eller 8 x Signal (50mA) Outputs	kr. 6,792	kr. 8,490
E70594	YachtSense Low Power Output Modul med 4 x 10 Amp Outputs	kr. 2,964	kr. 3,705
E70595	YachtSense High Power Output Modul med 2 x 20 Amp Outputs	kr. 2,964	kr. 3,705
E70596	YachtSense Reverse Power Output Modul med 1 x Bi-Direktionel 20 Amp Output	kr. 2,964	kr. 3,705
E70597	YachtSense Signal Modul med op til 4 x Inputs eller 4 x 50mA Outputs	kr. 2,964	kr. 3,705
YachtSense DIGITAL CONTROL SYSTEM TILBEHØR			
A80622	50 styk 14~16 AWG MX150 Crimp Terminal	kr. 316	kr. 395
A80623	50 styk 18-22 AWG MX150 Crimp Terminal	kr. 244	kr. 305
A80624	Molex Blanking Pins	kr. 100	kr. 125

TILBEHØR

VARENR	BESKRIVELSE	PRIS EKSKL. MOMS	PRIS INKL. MOMS
SeatalkNG Kabler & Komponenter			
SeatalkNG Kabler & Komponenter			
E70010	iTC-5 Instrument Transducer Konverter	kr. 2,236	kr. 2,795
E70361	Micronet til SeatalkNG Gateway (Trådløs Vind)	kr. 2,156	kr. 2,695
T70134	STNG Start Kit (1xA06064, 2xA06031, 1xA06040, 1xA06049)	kr. 796	kr. 995
A25062	STNG Backbóne kit (2xA06031, 1xA06037, 2xA06036, 4xA06028, 1xA06049)	kr. 2,076	kr. 2,595
E22158	ST1 til STNG Adaptor Kit, 1 x ST1 5 vejs blok, 2 x terminator, 2 x blændprop, 1 x ST1/STng adapter kabel, 1 x strømkabel, 1 x 1m spur kabel.	kr. 956	kr. 1,195
E70196	VHF NMEA0183 til STNG Konverter Kit (1xR52131, 2xA06031, 2xA06032, 1xA06071, 1xA06049, 1xA06039) (kun GPS data output)	kr. 956	kr. 1,195
T12217	Kabel Kit/NMEA2000 Gateway (1X A06039, 1X A06045, 1X A06064, 1X A06049, 2X A06031)	kr. 956	kr. 1,195
R52131	ST1 til STNG interface blok u/tilbehør	kr. 796	kr. 995
A06049	STNG 12 volt strømkabel	kr. 172	kr. 215
A06070	2m STNG retvinklet strømkabel med løse ender	kr. 172	kr. 215
A06028	STNG T-Stykke	kr. 172	kr. 215
A06064	STNG 5-vejs stikdåse	kr. 316	kr. 395
A06030	STNG samlestik til Backbone	kr. 156	kr. 195
A06031	STNG Backbone terminator (1 stk.)	kr. 100	kr. 125
A06074	In-Line STNG Terminator (Backbone til Spur)	kr. 156	kr. 195
A06032	STNG blændprop	kr. 76	kr. 95
A80614	STNG Auxillary Alarm med 1m Spur kabel	kr. 1,212	kr. 1,515
A06033	400 mm STNG Backbone kabel	kr. 244	kr. 305
A06034	1 meter STNG Backbone kabel	kr. 244	kr. 305
A06035	3 meter STNG Backbone kabel	kr. 316	kr. 395
A06036	5 meter STNG Backbone kabel	kr. 396	kr. 495
A06068	9 meter STNG Backbone kabel	kr. 476	kr. 595
A06037	20 meter STNG Backbone kabel	kr. 556	kr. 695
A06038	400 mm STNG spur kabel	kr. 244	kr. 305
A06039	1 meter STNG spur kabel	kr. 316	kr. 395
A06040	3 meter STNG spur kabel	kr. 316	kr. 395
A06041	5 meter STNG spur kabel	kr. 396	kr. 495
A06072	Hvidt Spur kabel 6m (RS130 antenne kabel)	kr. 476	kr. 595
A06042	STNG vinklet til vinklet spur kabel, 400mm	kr. 244	kr. 305
A06080	STng vinklet Spur (hun) til lige nmea2000 (hun), 1m	kr. 316	kr. 395
A06081	STng vinklet Spur – STng lige spur - 1m	kr. 316	kr. 395
A06077	STNG retvinklet adapter	kr. 156	kr. 195
A06082	NMEA2000 (hun) til STNG (han stikdåse) lige adapter.	kr. 172	kr. 215
A06083	STNG (hun) til NMEA2000 (han stikdåse) lige adapter	kr. 172	kr. 215

TILBEHØR

VARENR	BESKRIVELSE	PRIS EKSKL. MOMS	PRIS INKL. MOMS
A06084	NMEA2000 (hun) til STng (han stikdåse) adapter, vinklet	kr. 172	kr. 215
A06079	NMEA 2000 (hun) til STNG spur (hun) adapter, 120mm	kr. 316	kr. 395
A06045	NMEA 2000 (hun) til STNG spur (hun) adapter, 400mm	kr. 316	kr. 395
A06075	NMEA 2000 (hun) til STNG spur (hun) adapter, 1 mtr.	kr. 316	kr. 395
A06078	NMEA2000 (han) til STNG Spur (hun) Adapter kabel (120mm)	kr. 156	kr. 195
A06076	NMEA 2000 (han) til STNG spur (hun) adapter, 1 mtr	kr. 316	kr. 395
A06046	NMEA 2000 (han) til STNG spur (hun) adapter, 1,5 mtr	kr. 316	kr. 395
A80674	STNG Backbone (Hun) til DeviceNet (Han) 400mm adaptor kabel	kr. 316	kr. 395
A80675	STNG Backbone (Hun) til DeviceNet (Hun) 400mm adapter kabel	kr. 316	kr. 395
A06047	ST1 (3 pin) til STNG spur (hun) adapter kabel, 400mm	kr. 156	kr. 195
A06073	ST1 (3 pin) til STNG spur (hun) adapter kabel, 1 mtr.	kr. 156	kr. 195
A06048	ST2 (5 pin) til STNG spur (hun) adapter kabel, 400mm	kr. 156	kr. 195
A06043	1 meter STNG Spur kabel uden stik i en ende	kr. 316	kr. 395
A06044	3 meter STNG Spur (hun) kabel uden stik i en ende	kr. 316	kr. 395
R12112	1m STNG til SPX Kabel	kr. 476	kr. 595
TILBEHØR			
A80123	Dæksgennemføring - kabler op til Ø16mm	kr. 244	kr. 305
A80124	Dæksgennemføring - kabler op til Ø21mm	kr. 244	kr. 305
A80127	Dæksgennemføring - kabler op til Ø18mm	kr. 496	kr. 620
A80130	Samledåse - 10 klemmerække terminaler	kr. 316	kr. 395

TILBEHØR

VARENR	BESKRIVELSE	PRIS EKSKL. MOMS	PRIS INKL. MOMS
Netværks Kabler & Dele			
Netværks Kabler & Dele			
A80007	HS5-SeaTalkHS netværks switchboks (Raynet)	kr. 2,476	kr. 3,095
A80731	RNS5 Gigabit Raynet Netværks Switch	kr. 2,956	kr. 3,695
E55060	SeaTalkHS Crossover Coupler	kr. 244	kr. 305
4115028	Ethernet Coupler f/vandtæt Termisk Kamera	kr. 156	kr. 195
A80247	Raynet til RJ45 Hun Adapter - 100mm	kr. 476	kr. 595
A62360	1m RayNet til RJ45 (Ethernet) Han kabel	kr. 476	kr. 595
A80151	RayNet til RJ45 han kabel - 3m	kr. 476	kr. 595
A80159	RayNet til RJ45 han kabel - 10m	kr. 820	kr. 1,025
308-0251-30-00	RayNet til RJ45 han kabel - 30m	kr. 1,116	kr. 1,395
308-0252-30-00	Raynet lige (hun) til RJ45 (han) Kabel, 30m	kr. 1,116	kr. 1,395
A80161	Raynet (hun) til Raynet (hun) kabel - 400mm	kr. 476	kr. 595
A62361	RayNet (hun) til Raynet (hun) kabel, 2m	kr. 556	kr. 695
A80005	RayNet (hun) til Raynet (hun) kabel, 5m	kr. 636	kr. 795
A62362	RayNet (hun) til Raynet (hun) kabel, 10m	kr. 956	kr. 1,195
A80512	Raynet vinklet (hun) til Raynet lige (hun) kabel, 10 mtr	kr. 1,116	kr. 1,395
A80006	Raynet (hun) til Raynet (hun) kabel, 20 m	kr. 1,284	kr. 1,605
A80162	RayNet (M) til RayNet (M) kabel 100mm	kr. 476	kr. 595
A80262	RayNet (Hanstik) Vinklet adapter	kr. 244	kr. 305
A80160	RayNet (hun) til SeaTalkHS (hun) adapter - 400mm	kr. 476	kr. 595
A80276	RayNet (hun) til SeaTalkHS (han) Kabel - 3m	kr. 636	kr. 795
A80272	RayNet (Han) til SeaTalkHS (Han) Vandtæt for DSM eller ældre MFD tilslutning til åben RayNet (Hun) kabel	kr. 476	kr. 595
E55049	SeaTalk hs Netværk kabel 1,5m	kr. 476	kr. 595
E55050	SeaTalk hs Netværk kabel 5m	kr. 956	kr. 1,195
E55051	SeaTalk hs Netværk kabel 10m	kr. 1,356	kr. 1,695
A62135	SeaTalk hs Netværk kabel 15m	kr. 1,284	kr. 1,605
E55052	SeaTalk hs Netværk kabel 20m	kr. 1,996	kr. 2,495
A62245	SeaTalkhs Dual End vandtæt Network kabel 1,5m	kr. 556	kr. 695
A62246	SeaTalkHS Dual End vandtæt Network kabel 15m	kr. 1,516	kr. 1,895
E06054	SeaTalkhs Patch kabel 1,5m (3.25') (u/omløber)	kr. 396	kr. 495
E06055	SeaTalkhs Patch kabel 5m (16.25') (u/omløber)	kr. 796	kr. 995
E06056	SeaTalkhs Patch kabel 10m (32.5') (u/omløber)	kr. 1,140	kr. 1,425
A62136	SeaTalkhs Patch kabel 15m (48.75') (u/omløber)	kr. 1,356	kr. 1,695
E06057	SeaTalkhs Patch kabel 20m (65') (u/omløber)	kr. 1,676	kr. 2,095
R70014	RayNet Kabeltrækker til kabelføring - 5 styk	kr. 156	kr. 195

TILBEHØR

VARENR	BESKRIVELSE	PRIS EKSKL. MOMS	PRIS INKL. MOMS
ST1 KABLER OG KOMPONENTER			
D244	3-Vejs SeaTalk Stikdåse ST40/ST60	kr. 316	kr. 395
D230	40cm SeaTalk Forlængerkabel ST40/ST60	kr. 244	kr. 305
D284	1m SeaTalk Forlængerkabel ST40/ST60	kr. 316	kr. 395
D285	3m SeaTalk Forlængerkabel ST40/ST60	kr. 316	kr. 395
D286	5m SeaTalk Forlængerkabel ST40/ST60	kr. 396	kr. 495
D287	9m SeaTalk Forlængerkabel ST40/ST60	kr. 396	kr. 495
E25051	12m SeaTalk Forlængerkabel ST40/ST60	kr. 556	kr. 695
D288	20m SeaTalk Forlængerkabel ST40/ST60	kr. 636	kr. 795
E55054	SeaTalk Alarm Output kabel 1.5m	kr. 476	kr. 595
MOTOR KONTROL INTERFACE & TILBEHØR			
E70227	ECI-100 Universal Motor og Kontrol Interface	kr. 2,636	kr. 3,295
E70240	Volvo Motor EVC Link Kabel (1m)	kr. 636	kr. 795
E70241	Volvo Motor Y Kabel	kr. 636	kr. 795
E70242	Yamaha Command-Link Kabel (1m)	kr. 636	kr. 795
E70305	Caterpiller Motor 12 Pin Link Kabel (400mm)	kr. 636	kr. 795
E70260	NMEA 2000 Devicenet han til Devicenet hun kabel (2m)	kr. 636	kr. 795

GARANTI

Raymarines globale begrænsede garanti er gældende for kvalificerende produkter, der er købt den 1. juli 2017 eller senere. Raymarine UK Ltd. og dets tilknyttede selskaber ("RAYMARINE") garanterer, at RAYMARINE produkter, der er købt direkte fra RAYMARINE, fra en godkendt RAYMARINE-forhandler (besøg raymarine.eu/DealerLocator for at finde og kontakte din lokale godkendte RAYMARINE-forhandler), eller som er installeret på en ny båd af en autoriseret bådebygger, anført som den oprindelige udstyrsproducent (OEM) ("produkterne"), er fri for defekter på materiale og forarbejdning for;

(i) Dragonfly-produkter i et (1) år ("Dragonfly begrænset Garantiperiode"), og
(ii) Standardprodukter i to (2) år ("Standard begrænset Garantiperiode") fra

(a) den dato, hvor produkterne oprindeligt blev købt, eller (b) for produkter, der er installeret på en ny båd af en autoriseret OEM, den dato, hvor fartøjet oprindeligt blev leveret ("købsdatoen") til den første detailkunde ("den oprindelige kunde").

Alle tidligere RAYMARINE garantipolitikker, procedurer og kontaktpunkter er underlagt og erstattes af denne globale, begrænsede garanti fra RAYMARINE.

Med undtagelse af Dragonfly-produkter, garanti erstatningsprodukter, renoverede produkter og produkter, der anvendes til regelmæssige kommercielle, militære, retshåndhævelses- eller relaterede formål, kan du, ved at registrere dit nye produkt hos RAYMARINE, opgradere den 2-årige begrænsede standardgaranti til en 3 årig udvidet begrænset garanti uden yderligere omkostninger.

I nogle lande og for de fleste produkter tilbyder RAYMARINE også en garantiombytningsservice og en garanti ombord. Disse tjenester er, når de er tilgængelige, designet til at hjælpe med at minimere nedetid for produkter, der kan kræve garantireparation.

Din købsdokumentation er vigtig. Opbevar den på et sikkert sted. Hvis du får brug for garantiservice, vil dit købsbevis være påkrævet.

RAYMARINES produkter er ikke en erstatning for at besidde og udøve uafhængig dømmekraft og de færdigheder, der er nødvendige for en sikker og effektiv drift af et fartøj eller en søfartsaktivitet.

***Registrer inden for 90 dage for at opgradere din garanti til 3 år, gratis**

Raymarine

FIND EN FORHANDLER

For at finde din nærmeste Raymarine forhandler skal du scanne QR-koden herunder eller indtaste følgende URL-adresse i din internetbrowser

https://www.raymarine.com/buy/find-a-dealer.html

SCAN OVENSTÅENDE QR-KODE FOR AT SE LISTEN OVER BELIGGENHEDEN AF RAYMARINE-KONTORER

Eksportbegrænsninger

Eksportbegrænsninger Oplysningerne i denne brochure vedrører produkter med dobbelt brug kontrolleret til eksport i henhold til eksportadministrationsforordningerne (EAR). Omlægning i strid med amerikansk lovgivning er forbudt. US Department of Commerce-tilladelse er ikke påkrævet før eksport eller overførsel til udenlandske personer eller parter, medmindre andet er forbudt.

Fotografi:

Azimut; Dufour; Jason Arnold; Adrian Gray; Carter Andrews; Faster; Hallberg-Rassy; Sacs Marine; Ice Yachts; Joe McCarthy; Sundeck; Matt Dickins

22-0763-MAR / SEPTEMBER 2022 / DK / v1.0

DENMARK **LIT70333**